HOSHIZAKI

Premier K 2 A DL 3D L E RU1

Gekoelde werkbank met 2 secties en RU1-klep voor extern koelsysteem

PRODUCT SERIE: PREMIER 270
ARTIKELNUMMER: 211000014101

Hoshizaki Premier K 2 A DL 3D L E Ru1 is een 2-sectie 1/1 GN koelwerkbank met een deur, een ladenset van 3 x 1/3 lade en een vlak werkblad voor extern koelsysteem. Het heeft een bruto volume van 301 ltr. De roosterbreedte is 325 mm.

- Voor aansluiting op een extern koelsysteem en compatibel met meerdere koelmiddelen
- Kant-en-klare koelwerkbank met RU1-klep
- Geforceerde luchtstorming door lamellenverdamper
- Automatische ontdooiing en herverdamping van het dooiwater
- Ontworpen voor klimaatsklasse 5; het koelsysteem is bestand tegen een omgevingstemperatuur tot +40°C bij 60% relatieve luchtvochtigheid
- Roestvast staal AISI 304 in-en uitwendig
- Omkeerbare deur
- Anti-kantel draadrooster geleiders
- Laden met uittrekstop
- 3 x 1/3 lade sectie set compatibel met 150 mm diepe GN pannen
- Soft-close ladenset (optioneel)
- Afneembare laden-en deurdichtingsrubbers voor gemakkelijke reiniging
- Naadloos verzonken bodem met afgeronde hoeken voor optimale hygiëne
- Beschermingggraad tegen vocht: IP 2X
- Met zijn karakteristieke lijnen kenmerkt de koelwerkbank zich als lid van de nieuwste generatie Premier line

1/1 GN

TOEBEHOREN INBEGREPEN

2 grijze roosters in elke deursectie

OPTIONELE EXTRA'S

Set van 4 poten 100-150 mm
Set van 4 poten 125-200 mm
Set van 4 poten 130-180 mm
RVS rooster, 325 x 530 mm
RVS rooster, 325 x 530 mm
Set geleiders, 2 stuks
Deursectie
Ladenset van 2 x 1/2 lade
Ladenset van 3 x 1/3 lade
Soft-close lade-ombouwset
Werkblad vlak
Werkblad met 50 mm opstaande rand
Werkblad met 100 mm opstaande rand

GARANTIEPERIODE	UITWENDIG
1 jaar op onderdelen	**RvS AISI 304**

INTERIEUR
RvS AISI 304

Geschikt voor koudemiddel: R448A, R449A

CERTIFICERINGEN

ISO HOSHIZAKI • ISO 9001 | ISO HOSHIZAKI • ISO 14001 | CE

zaterdag, 24 oktober 2026, 04:29

Hoshizaki Benelux
Twentepoort West 62
7609 RD Almelo
Nederland

T. (0)85 0188370
info@hoshizaki.nl
www.hoshizaki.nl
www.hoshizaki-europe.com

Premier K 2 A DL 3D L E RU1

TECHNISCHE SPECIFICATIES

GN Werkbanken	Temperatuurbereik	Roosterformaat	Volume, bruto	Klimaatklasse
1/1 GN	+2/+12°C	1/1 GN diep	301 l	5

Voeding	Minimale koelcapaciteit voor K- en M-kasten bij −10 °C	Maximale stroomsterkte (ampèrage)	Maximale systeemdruk	Vermogen
230V, 50Hz	250 W	2,6 Ah	90 Bar	600 W

VERZENDSPECIFICATIES

Breedte (verpakt)	Diepte (verpakt)	Hoogte (verpakt)	Volume (verpakt)	Bruto gewicht	Breedte	Diepte	Hoogte	Hoogte inclusief poten (minimum)	Hoogte inclusief poten (maximum)	Netto gewicht
1.400 mm	820 mm	986 mm	1,13 m3	96 kg	1.314 mm	700 mm	754,2 mm	884,2 mm	934,2 mm	88 kg

Disclaimer: Alles is in het werk gesteld om ervoor te zorgen dat de informatie in dit specificatieblad correct is op het moment van publicatie. Hoshizaki Europe BV aanvaardt geen verantwoordelijkheid of aansprakelijkheid voor typografische fouten of weglatingen of voor een verkeerde interpretatie van de informatie in de publicatie en behoudt zich het recht voor om zonder kennisgeving te wijzigen.

Let op: Deze werkbank voor aansluiting op een extern koelsysteem is alleen op speciale bestelling verkrijgbaar. Houd rekening met langere levertijden.

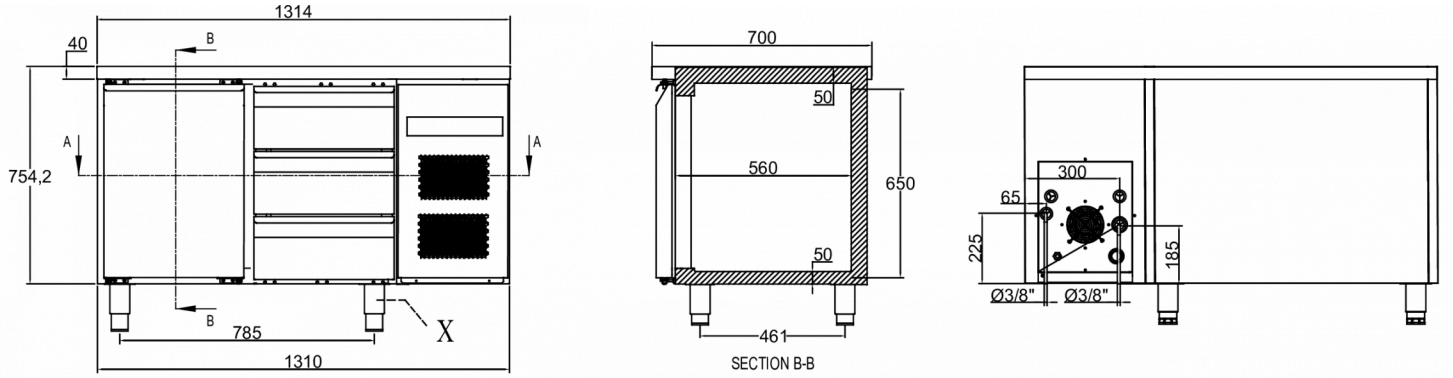

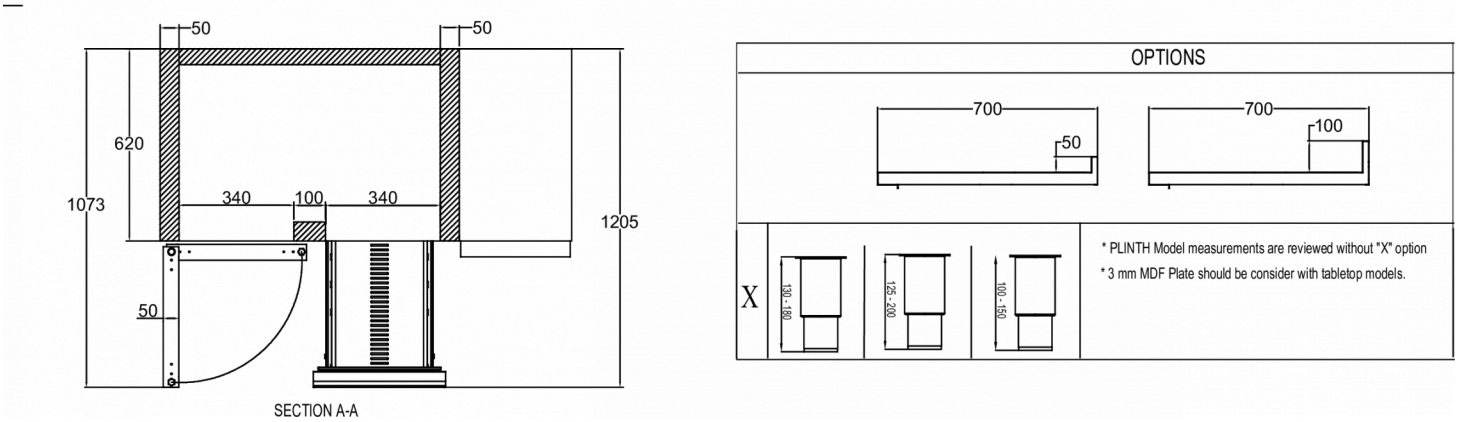

Hoshizaki Belgium info@hoshizaki.nl
Hoshizaki Danmark info@hoshizaki.dk
Hoshizaki Deutschland vertrieb@hoshizaki.de
Hoshizaki France info@hoshizaki.fr
Hoshizaki Iberia info@hoshizaki.es
Hoshizaki Italia commerciale@hoshizaki.it
Hoshizaki Middle East sales.ex@hoshizaki-europe.com

Hoshizaki Netherlands info@hoshizaki.nl
Hoshizaki Norge salg@hoshizaki.no
Hoshizaki Sverige order@hoshizaki.se
Hoshizaki UK uksales@hoshizaki.uk
Exportlanden sales.ex@hoshizaki-europe.com
Andere landen sales.ex@hoshizaki-europe.com

www.hoshizaki.nl

HOSHIZAKI

Premier K 2 A DL 3D L E RU1

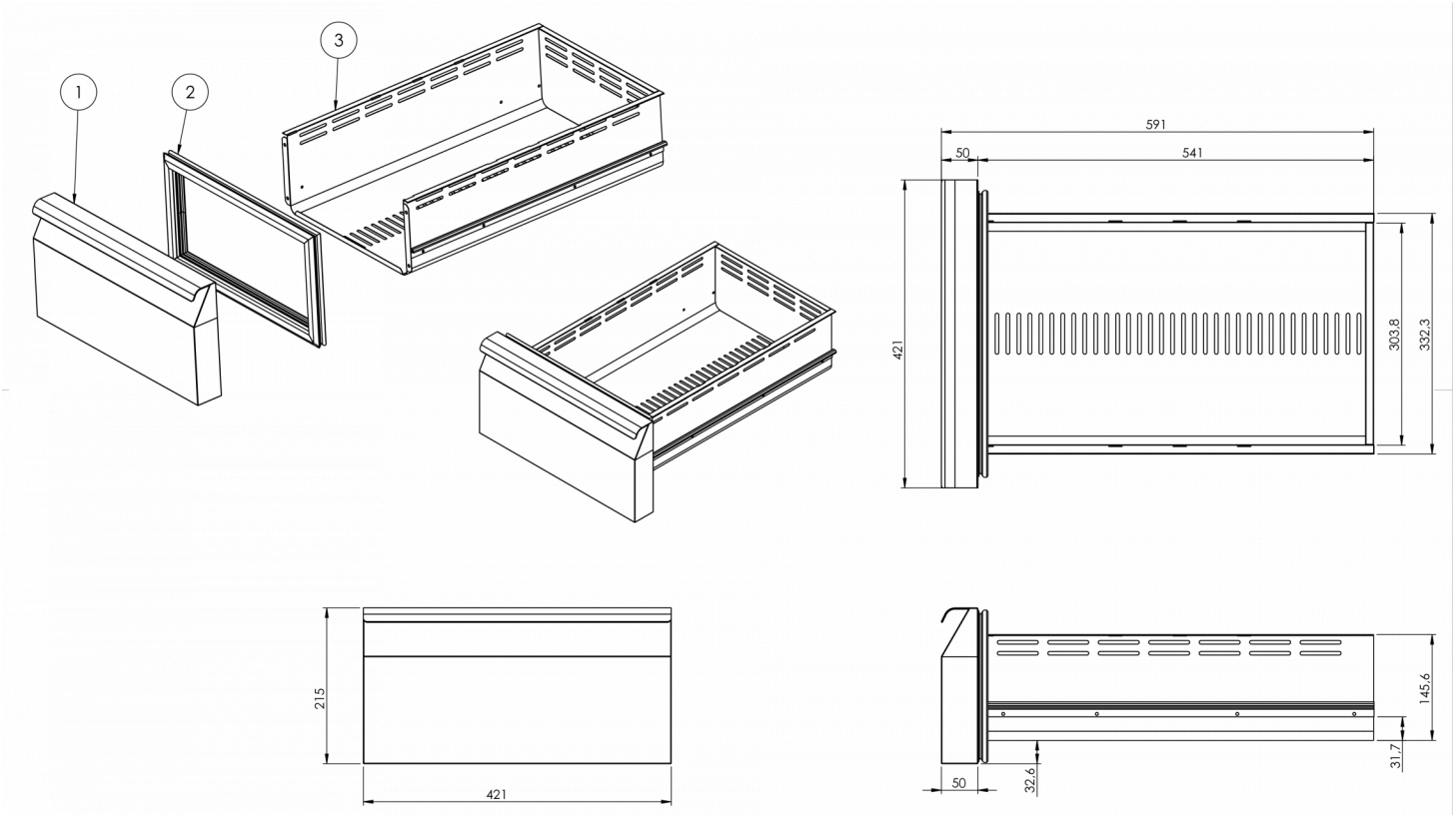

HOSHIZAKI

Hoshizaki Belgium	info@hoshizaki.nl
Hoshizaki Danmark	info@hoshizaki.dk
Hoshizaki Deutschland	vertrieb@hoshizaki.de
Hoshizaki France	info@hoshizaki.fr
Hoshizaki Iberia	info@hoshizaki.es
Hoshizaki Italia	commerciale@hoshizaki.it
Hoshizaki Middle East	sales.ex@hoshizaki-europe.com

Hoshizaki Netherlands	info@hoshizaki.nl
Hoshizaki Norge	salg@hoshizaki.no
Hoshizaki Sverige	order@hoshizaki.se
Hoshizaki UK	uksales@hoshizaki.uk
Exportlanden	sales.ex@hoshizaki-europe.com
Andere landen	sales.ex@hoshizaki-europe.com

www.hoshizaki.nl