Premier K 3 A DL DL DR L E CO2

Gekoelde werkbank met 3 secties zonder bediening voor extern koelsysteem

PRODUCT SERIE: PREMIER 370
ARTIKELNUMMER: 311000112102



Hoshizaki Premier K 3 A DL DL DR L E CO2 is een 3-sectie 1/1 GN koelwerkbank met drie deuren en een vlak werkblad voor aansluiting op een extern koelsysteem. De werkbank is geschikt voor koelmiddel R744 (CO2). Bevat geen fabrieksgemonteerde regelaar of druktransmitter, deze wordt gekozen door de installateur. Het bruto volume bedraagt 463 ltr. De body-hoogte is 748 mm, de roosterbreedte is 325 mm.

- Voor aansluiting op een extern koelsysteem en compatibel met koelmiddel R744 (CO2)
- Voorbereid voor eenvoudige integratie van de door de installateur gekozen regelaar.
- Standaard uitsparing voor controllerdisplay, afmeting H29 x B71 mm
- Inclusief expansieventiel
- Geforceerde luchtstorming door lamellenverdamper
- Automatische ontdooiing en herverdamping van het dooiwater
- Ontworpen voor klimaatklasse 5; het koelsysteem is bestand tegen een omgevingstemperatuur tot +40°C bij 60% relatieve luchtvochtigheid
- Roestvrij staal AISI 304 in-en uitwendig
- Omkeerbare deuren
- Anti-kantel draadrooster geleiders
- Afneembare deurrubbers voor gemakkelijke reiniging
- Naadloos verzonken bodem met afgeronde hoeken voor optimale hygiëne
- Beschermingsgraad tegen vocht: IP 21
- Met zijn karakteristieke lijnen kenmerkt de koelwerkbank zich als lid van de nieuwste generatie Premier line



1/1 GN

TOEBEHOREN INBEGREPEN

2 grijze roosters in elke deursectie

OPTIONELE EXTRA'S

Set van 4 poten 100-150 mm
Set van 4 poten 125-200 mm
Set van 4 poten 130-180 mm
RVS rooster, 325 x 530 mm
RVS rooster, 325 x 530 mm
Set geleiders, 2 stuks
Deursectie
Ladenset van 2 x 1/2 lade
Ladenset van 3 x 1/3 lade
Werkblad vlak
Werkblad met 50mm opstaande rand
Werkblad met 100mm opstaande rand

GARANTIEPERIODE	UITWENDIG
1 jaar op onderdelen	**RvS AISI 304**

INTERIEUR
RvS AISI 304

Geschikt voor koudemiddel: R744

CERTIFICERINGEN

ISO HOSHIZAKI • ISO 9001 ISO HOSHIZAKI • ISO 14001 CE

Hoshizaki Benelux
Twentepoort West 62
7609 RD Almelo
Nederland

T. (0)85 0188370
info@hoshizaki.nl
www.hoshizaki.nl
www.hoshizaki-europe.com

Premier K 3 A DL DL DR L E CO2

TECHNISCHE SPECIFICATIES

Temperatuurbereik	Roosterformaat	Volume, bruto	Klimaatklasse
+2/+12°C	1/1 GN diep	463 l	5

Voeding	Minimale koelcapaciteit voor K- en M-kasten bij –10 °C	Maximale stroomsterkte (ampèrage)	Maximale systeemdruk	Vermogen
230V, 50Hz	350 W	2,6 Ah	90 Bar	620 W

VERZENDSPECIFICATIES

Breedte (verpakt)	Diepte (verpakt)	Hoogte (verpakt)	Volume (verpakt)	Bruto gewicht	Breedte	Diepte	Hoogte	Hoogte inclusief poten (minimum)	Hoogte inclusief poten (maximum)	Netto gewicht
1.835 mm	820 mm	986 mm	1,48 m3	118 kg	1.755 mm	700 mm	754,2 mm	884,2 mm	934,2 mm	108 kg

Disclaimer: Alles is in het werk gesteld om ervoor te zorgen dat de informatie in dit specificatieblad correct is op het moment van publicatie. Hoshizaki Europe BV aanvaardt geen verantwoordelijkheid of aansprakelijkheid voor typografische fouten of weglatingen of voor een verkeerde interpretatie van de informatie in de publicatie en behoudt zich het recht voor om zonder kennisgeving te wijzigen.

Let op: Deze werkbank voor aansluiting op een extern koelsysteem is alleen op speciale bestelling verkrijgbaar. Houd rekening met langere levertijden.

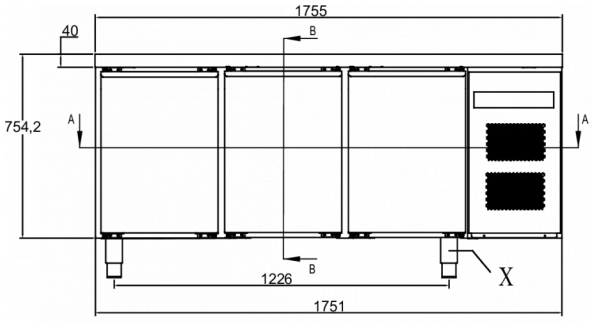

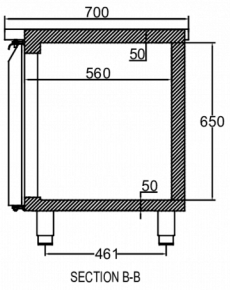

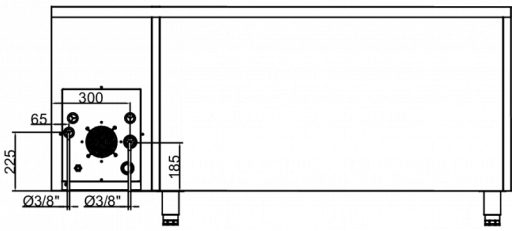

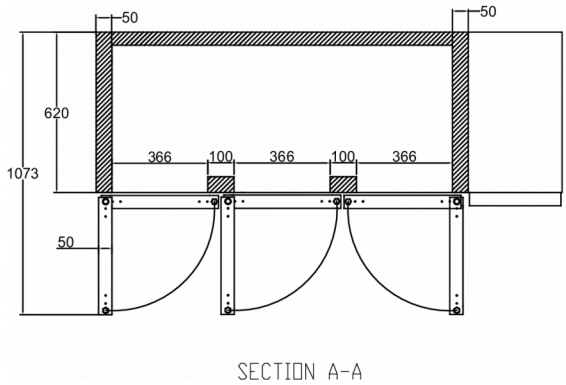

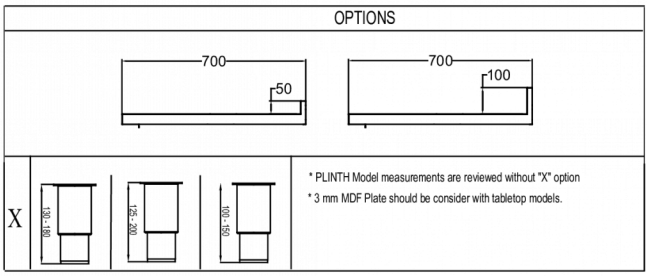

HOSHIZAKI

Hoshizaki Belgium	info@hoshizaki.nl
Hoshizaki Danmark	info@hoshizaki.dk
Hoshizaki Deutschland	vertrieb@hoshizaki.de
Hoshizaki France	info@hoshizaki.fr
Hoshizaki Iberia	info@hoshizaki.es
Hoshizaki Italia	commerciale@hoshizaki.it
Hoshizaki Middle East	sales.ex@hoshizaki-europe.com
Hoshizaki Netherlands	info@hoshizaki.nl
Hoshizaki Norge	salg@hoshizaki.no
Hoshizaki Sverige	order@hoshizaki.se
Hoshizaki UK	uksales@hoshizaki.uk
Exportlanden	sales.ex@hoshizaki-europe.com
Andere landen	sales.ex@hoshizaki-europe.com

www.hoshizaki.nl