ADVANCE ACR-225DG-LLRR-CRS-L2

Gekoelde werkbank, 4 secties

PRODUCT SERIE: ADVANCE 225
ARTIKELNUMMER: 889040826



Hoshizaki Advance ACR-225DG-LLRR-CRS-L2 is een 4-sectie 1/1 GN gekoelde koelwerkbank met vier deuren en een vlak werkblad met 100 mm opstaande rand.

Het heeft een netto bruikbaar volume van 343 ltr. De hoogte exclusief poten is 800 mm, poten = H 125/200 mm (L2). Het rooster is gastronorm 325 mm.

- Ventilatorondersteunde koeling
- Automatische ontdooiing met herverdamping van dooiwater
- zwaar belastbare koelkast en compressorcompartimentconstructie
- Klimaatklasse 5 koelsysteem dat geschikt is voor omgevingstemperaturen tot +40°C
- Buiten- en binnenkant van roestvrij staal
- Koelsysteem op compacte sleeconstructie voor snelle service/onderhoud
- Een compacte uitschuifbare koelunit voor onderhoud en service
- Verwijderbaar condensorfilter voor reiniging of vervanging
- Omkeerbare deuren
- Anti-kantelplanken
- Verwijderbare magnetische deurrubbers met drievoudig isolatiegebied
- Panvormige binnenbodem met afgeronde hoeken om vloeistoffen op te vangen
- IP 21 waterbescherming
- Bijpassende designidentiteit als de Hoshizaki Advance-kasten



1/1 GN

TOEBEHOREN INBEGREPEN

2 grijze roosters in elke deursectie

OPTIONELE EXTRA'S

Set poten voor 830-880 mm met blad (L1)
Set van 4 wielen voor 850 mm met blad (C1)
Set van 4 wielen voor 900 mm met blad (C2)
Uitbreidingsset voor wielen
Vlak werkblad
Ladegedeelte met 2 x 1/2 laden
Ladegedeelte met 3 x 1/3 laden *
Plankdrager - Links
Plankdrager - Rechts
RVS rooster
Grijzs rooster

* 3 lade sectie is niet beschikbaar naast de compressorbehuizing

GARANTIEPERIODE	UITWENDIG
5 jaar	RvS AISI 304

INTERIEUR
RvS AISI 304

Type koudemiddel: R290 / Koelmiddel: 0,095 kg / CO2-equivalent: 0,285 kg

CERTIFICERINGEN

Energie verbruik	Energie-efficiëntieklasse	Standaard energie-efficiëntieklasse	Energie-efficiëntie-index (EEI)
921 kWh/jaar	B	ISO 22041: 2019	34,53 EEI

Hoshizaki Benelux
Twentepoort West 62
7609 RD Almelo
Nederland

T. (0)85 0188370
info@hoshizaki.nl
www.hoshizaki.nl
www.hoshizaki-europe.com

ADVANCE ACR-225DG-LLRR-CRS-L2

TECHNISCHE SPECIFICATIES

Temperatuurbereik	Roosterformaat	Volume, bruto	Netto bruikbare volume	Klimaatklasse	Geluidniveau
-2/+8°C	1/1 GN diep	625 l	343 l	5	53 dB(A)

Voeding	Vermogen	Koelcapaciteit (op -10°C)
230V, 50Hz	240 W	546 W

VERZENDSPECIFICATIES

Breedte (verpakt)	Diepte (verpakt)	Hoogte (verpakt)	Volume (verpakt)	Bruto gewicht	Breedte	Diepte	Hoogte	Hoogte inclusief poten (minimum)	Hoogte inclusief poten (maximum)	Netto gewicht
2.295 mm	760 mm	1.100 mm	2,11 m3	180 kg	2.246 mm	700 mm	700 mm	825 mm	900 mm	161 kg

Disclaimer: Alles is in het werk gesteld om ervoor te zorgen dat de informatie in dit specificatieblad correct is op het moment van publicatie. Hoshizaki Europe BV aanvaardt geen verantwoordelijkheid of aansprakelijkheid voor typografische fouten of weglatingen of voor een verkeerde interpretatie van de informatie in de publicatie en behoudt zich het recht voor om zonder kennisgeving te wijzigen.

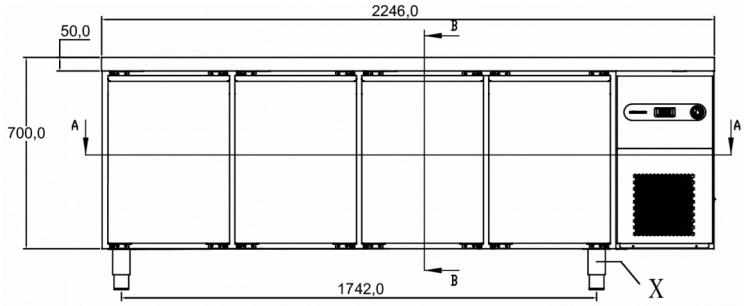

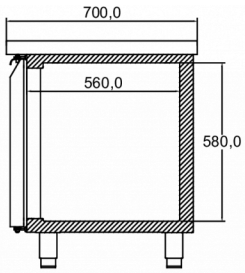

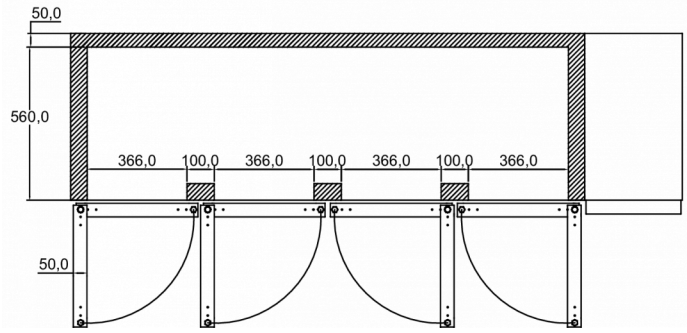

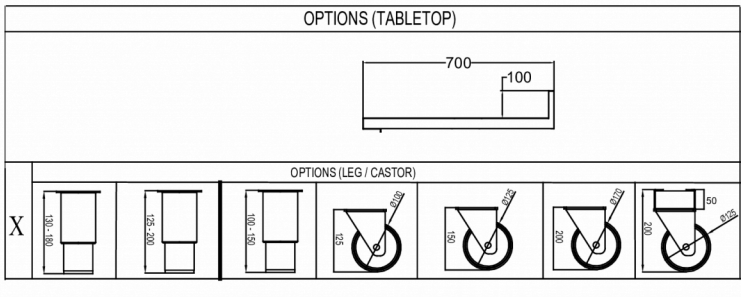

HOSHIZAKI

Hoshizaki Belgium	info@hoshizaki.nl
Hoshizaki Danmark	info@hoshizaki.dk
Hoshizaki Deutschland	vertrieb@hoshizaki.de
Hoshizaki France	info@hoshizaki.fr
Hoshizaki Iberia	info@hoshizaki.es
Hoshizaki Italia	commerciale@hoshizaki.it
Hoshizaki Middle East	sales.ex@hoshizaki-europe.com

Hoshizaki Netherlands	info@hoshizaki.nl
Hoshizaki Norge	salg@hoshizaki.no
Hoshizaki Sverige	order@hoshizaki.se
Hoshizaki UK	uksales@hoshizaki.uk
Exportlanden	sales.ex@hoshizaki-europe.com
Andere landen	sales.ex@hoshizaki-europe.com

www.hoshizaki.nl