Premier M W80 L DR

Kühlschrank

2/1 GN

PRODUKTSERIE: PREMIER W80
ARTIKELNUMMER: 182801010
HERKUNFTSLAND: TÜRKEI

Der Hoshizaki Premier M W80 L DR ist ein Umluft-Kühlschrank mit erweiterter Kühlung, passend für 2/1 GN breit, mit einem Nettonutzvolumen von 475 Ltr. und der Energieeffizienzklasse A.

Er hat eine Schrankhöhe von 2080-2130 mm und eine Tiefe von 728 mm ohne Pedaltüröffner (Tiefe von 800 mm mit Pedaltüröffner). Die Beine sind zwischen 130 und 180 mm verstellbar. Die Rostbreite beträgt 650 mm.

- Effizientes Luftleitsystem für gleichmäßige Temperaturverteilung
- Umluft-Kühlsystem
- Automatische Lüfterabschaltung beim Öffnen der Tür
- Automatische Abtauung und Tauwasserverdunstung
- Wartungsarmer Verdampfer ohne Filter
- Stabiles Gehäuse
- Entspricht der Klimaklasse 5 für eine Umgebungstemperatur von bis zu +40°C
- Außen und innen aus rostfreiem Edelstahl AISI 304
- Innen Sicken mit Kippschutz
- Integrierte LED-Beleuchtung
- Rechts angeschlagene, umschlagbare Tür
- Automatisch schließende Tür
- Türschloss
- Herausnehmbare magnetische Türdichtungen
- Pedal-Türöffner mit Überlastungsschutz (als Zubehör erhältlich)
- Wannenförmiger Innenboden mit abgerundeten Ecken zum Auffangen von Flüssigkeiten
- Niedriges Geräuschniveau
- Schutzklasse IP21
- Einheitliches Design bei den Premier-Schränken und -Kühltischen

ENTHALTENES ZUBEHÖR

4 graue Roste (B650 x T530 mm), Pedal-Türöffner mit Überlastungsschutz

OPTIONALE EXTRAS

Satz Beine 130 - 180 mm
Satz Rollen 125 mm
Grauer Rost mit Aufkantung
Grauer Rost (unten) mit Aufkantung
Rost aus Edelstahl mit Aufkantung
Rost aus Edelstahl (unten) mit Aufkantung
Einlegebodenset (3 oben + 1 unten) aus Edelstahl mit Aufkantung
Generalschlüssel

GARANTIEZEIT	AUSSEN
6 Jahre Garantie auf Teile und Lohn	**Edelstahl AISI 304**

INNENRAUM
Edelstahl AISI 304

Kältemitteltyp: R600a / Kältemittel: 0,08 kg / CO2-Äquivalent: 0,24 kg

ZERTIFIZIERUNGEN

ISO HOSHIZAKI • ISO 9001 | ISO HOSHIZAKI • ISO 14001 | CE

Energieeffizienzklasse	Energieeffizienzklasse Standard	Energieeffizienzindex (EEI)
A	ISO 22041-2019	24,29 EEI

Hoshizaki Europe B.V.
Burgemeester Stramanweg 101
1101 AA Amsterdam
The Netherlands

vertrieb@hoshizaki.de
www.hoshizaki-europe.com

Premier M W80 L DR

SPEZIFIKATIONEN

Temperaturbereich	Rostmaß	Volumen, brutto	Nettonutzinhalt	Volumen, netto	Elektrischer Anschluss	Klimaklasse	Geräuschniveau	Kälteleistung - bei -10°C
-5/+12°C	2/1 GN Quer	700 L	475 L	475 L	230V, 50Hz	5	46 dB	206 W

VERSANDANGABEN

Breite (verpackt)	Tiefe (verpackt)	Höhe (verpackt)	Volumen (verpackt)	Bruttogewicht	Breite	Tiefe	Höhe ein-schließlich Füße (mindestens)	Höhe ein-schließlich Füße (maximal)	Nettogewicht
870 mm	780 mm	2.250 mm	1,527 m3	135 kg	810 mm	728 mm	2.080 mm	2.130 mm	125 kg

Haftungsausschluss: Es wurden alle Anstrengungen unternommen, um sicherzustellen, dass die in diesem Datenblatt enthaltenen Informationen zum Zeitpunkt der Veröffentlichung korrekt sind. Hoshizaki Europe BV übernimmt keine Verantwortung oder Haftung für Druckfehler oder Auslassungen oder für eine Fehlinterpretation der Informationen in dieser Veröffentlichung und behält sich das Recht auf Änderungen ohne vorherige Ankündigung vor.

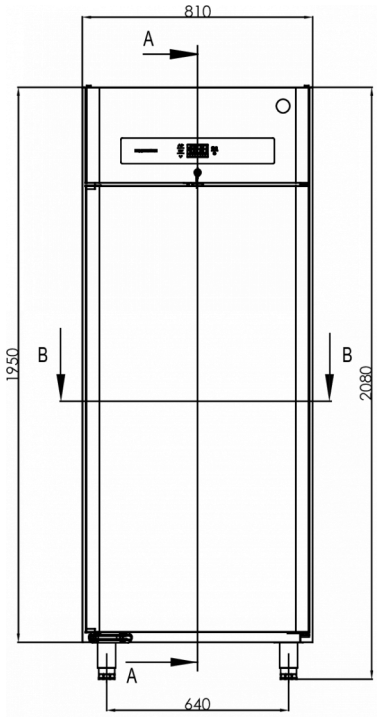

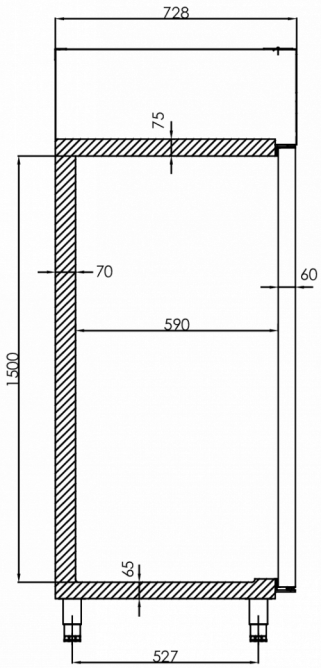

A-A

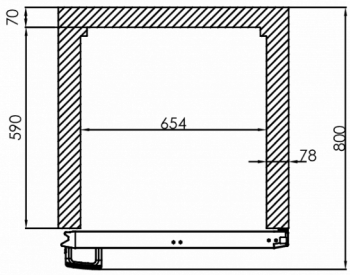

B-B

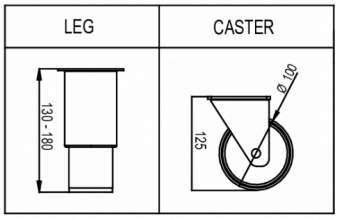

HOSHIZAKI

Hoshizaki Belgium info@hoshizaki.nl
Hoshizaki Danmark info@hoshizaki.dk
Hoshizaki Deutschland vertrieb@hoshizaki.de
Hoshizaki France info@hoshizaki.fr
Hoshizaki Iberia info@hoshizaki.es
Hoshizaki Italia commerciale@hoshizaki.it
Hoshizaki Middle East sales.ex@hoshizaki-europe.com

Hoshizaki Netherlands info@hoshizaki.nl
Hoshizaki Norge salg@hoshizaki.no
Hoshizaki Sverige orderSE@hoshizaki.dk
Hoshizaki UK uksales@hoshizaki.uk
Exportländer sales.ex@hoshizaki-europe.com
Andere Länder sales.ex@hoshizaki-europe.com

www.hoshizaki-europe.com