HOSHIZAKI

Premier K 2 A DL DR L E

Kühltisch mit 2 Sektionen

PRODUKTSERIE: PREMIER 270
ARTIKELNUMMER: 211000012100
HERKUNFTSLAND: TÜRKEI

Hoshizaki Premier K 2 A DL DR L E ist ein 1/1 GN-Kühltisch (2 Sektionen) mit zwei Türen und einer flachen Arbeitsplatte. Er hat ein Nettonutzvolumen von 192 Ltr. Die Rostbreite beträgt 325 mm.

- Umluftkühlung
- Belüftung komplett vorne
- Das Gerät kann vollständig integriert werden. Aufgrund der Belüftung vorne ist keine weitere Belüftung zur Unterseite, den Seiten oder der Rückseite des Geräts erforderlich.
- Automatische Abtauung mit Tauwasserverdunstung
- Stabile Konstruktion von Gehäuse und Kompressorraum
- Kühlsystem der Klimaklasse 5 für eine Umgebungstemperatur von bis zu +40°C
- Außen und innen aus rostfreiem Edelstahl
- Eine kompakte, herausziehbare Kühleinheit für einfache Wartung und unkomplizierten Service
- Herausnehmbarer Verflüssigerfilter für optimale Reinigung oder zum einfachen Wechsel
- Segmentierte Block-Kühleinheit
- Umschlagbare Türen
- Kippsichere Roste
- Abnehmbare magnetische Türdichtungen mit dreifacher Isolierung
- Wannenförmiger Innenboden mit abgerundeten Ecken zum Auffangen von Flüssigkeit
- IP 2X-Spritzwasserschutz
- Gleiches Design wie bei den Premier-Schränken

1/1 GN

ENTHALTENES ZUBEHÖR

2 graue Roste pro Türsektion

OPTIONALE EXTRAS

Satz Beine 125 - 200 mm
Satz Beine 130 - 180 mm
Satz Rollen 125 mm
Satz Rollen 150 mm
Satz Rollen 200 mm
Verlängerungssatz für Rollen (verlängert die Höhe der Rollen um 50 mm)
Edelstahl-Rost, 325 x 530 mm
Grauer Rost, 325 x 530 mm
Auflagewinkel, 2 Stück
Türsektion
Sektion mit 2 x 1/2 Schubladen
Sektion mit 3 x 1/3 Schubladen
Flache Arbeitsplatte
Arbeitsplatte mit 50 mm Aufkantung
Arbeitsplatte mit 100 mm Aufkantung

Energieeffizienzklasse	Energieeffizienzklasse Standard	Energieeffizienzindex (EEI)
A+	ISO 22041-2019	13,9 EEI

GARANTIEZEIT
6 Jahre Garantie auf Teile und Lohn

AUSSEN
Edelstahl AISI 304

INNENRAUM
Edelstahl AISI 304

Kältemitteltyp: R600a / Kältemittel: 0,07 kg / CO2-Äquivalent: 0,21 kg

ZERTIFIZIERUNGEN

ISO HOSHIZAKI • ISO 9001 ISO HOSHIZAKI • ISO 14001 CE

Samstag, 13 Dezember 2025, 21:54

Hoshizaki Europe B.V.
Burgemeester Stramanweg 101
1101 AA Amsterdam
The Netherlands

vertrieb@hoshizaki.de
www.hoshizaki-europe.com

Premier K 2 A DL DR L E

SPEZIFIKATIONEN

Temperaturbereich	Rostmaß	Volumen, brutto	Nettonutzinhalt	Volumen, netto	Elektrischer Anschluss	Klimaklasse	Geräuschniveau	Kälteleistung - bei -10°C
+2/+12°C	1/1 GN	301 L	192 L	192 L	230V, 50Hz	5	43 dB	206 W

VERSANDANGABEN

Breite (verpackt)	Tiefe (verpackt)	Höhe (verpackt)	Volumen (verpackt)	Bruttogewicht	Breite	Tiefe	Höhe einschließlich Füße (mindestens)	Höhe einschließlich Füße (maximal)	Nettogewicht
1.340 mm	730 mm	1.081 mm	1,057 m3	110 kg	1.314 mm	700 mm	884,2 mm	934,2 mm	98 kg

Haftungsausschluss: Es wurden alle Anstrengungen unternommen, um sicherzustellen, dass die in diesem Datenblatt enthaltenen Informationen zum Zeitpunkt der Veröffentlichung korrekt sind. Hoshizaki Europe BV übernimmt keine Verantwortung oder Haftung für Druckfehler oder Auslassungen oder für eine Fehlinterpretation der Informationen in dieser Veröffentlichung und behält sich das Recht auf Änderungen ohne vorherige Ankündigung vor.

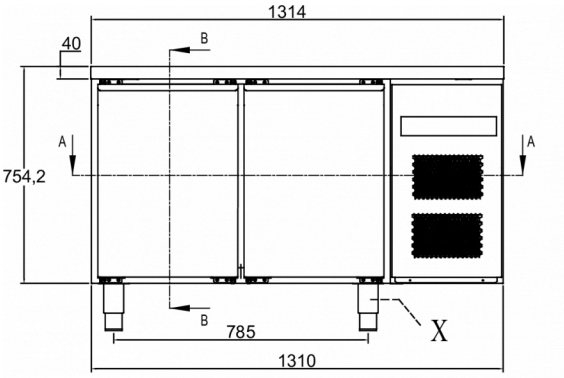

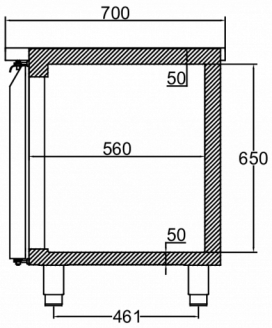

SECTION B-B

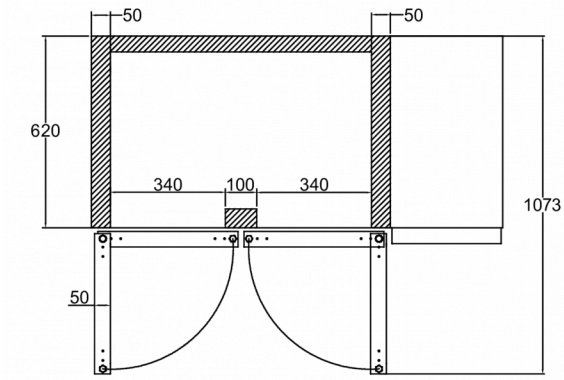

SECTION A-A

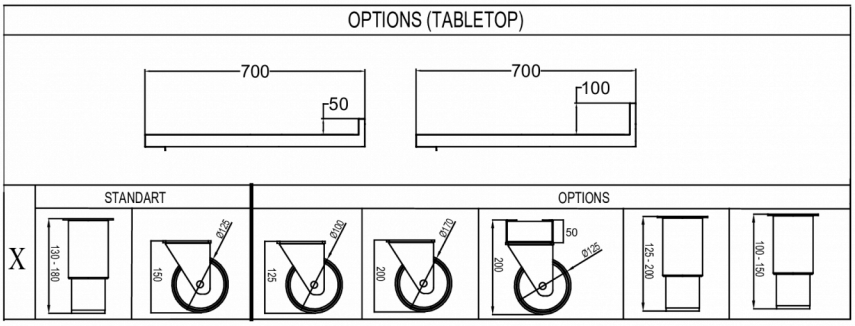

Hoshizaki Belgium info@hoshizaki.nl
Hoshizaki Danmark info@hoshizaki.dk
Hoshizaki Deutschland vertrieb@hoshizaki.de
Hoshizaki France info@hoshizaki.fr
Hoshizaki Iberia info@hoshizaki.es
Hoshizaki Italia commerciale@hoshizaki.it
Hoshizaki Middle East sales.ex@hoshizaki-europe.com

Hoshizaki Netherlands info@hoshizaki.nl
Hoshizaki Norge salg@hoshizaki.no
Hoshizaki Sverige orderSE@hoshizaki.dk
Hoshizaki UK uksales@hoshizaki.uk
Exportländer sales.ex@hoshizaki-europe.com
Andere Länder sales.ex@hoshizaki-europe.com

www.hoshizaki-europe.com