ADVANCE ACF-130DG-LR-CRS-L2

Tiefkühltisch, 2 Sektionen

1/1 GN

PRODUKTSERIE: ADVANCE
ARTIKELNUMMER: 899000826

Hoshizaki Advance ACF-130DG-LR-CRS-L2 ist ein 1/1 GN-Tiefkühltisch mit zwei Sektionen und zwei Türen sowie einer flachen Arbeitsplatte mit 100 mm Aufkantung. Er hat ein Nettonutzvolumen von 171 Litern. Die Höhe ohne Füße beträgt 800 mm, Füße = H 125/200 mm (L2). Die Rostbreite beträgt 325 mm.

- Umluft-Kühlung
- Automatische Abtauung mit Tauwasserverdunstung
- Robuste Konstruktion von Gehäuse und Kompressorraum
- Kühlsystem der Klimaklasse 5 für eine Umgebungstemperatur von bis zu +40°C
- Außen und innen aus rostfreiem Edlestahl
- Eine kompakte, herausziehbare Kühleinheit für Wartung und Service
- Herausnehmbarer Kondensator zur Reinigung oder zum Austausch
- Umschlagbare Türen
- Roste mit Kippschutz
- Abnehmbare magnetische Türdichtungen mit dreifacher Isolierung
- Wannenförmiger Innenboden mit abgerundeten Ecken zum Auffangen von Flüssigkeiten
- IP 21 Wasserschutz
- Design gleicht den Advance-Schränken

ENTHALTENES ZUBEHÖR

2 graue Roste pro Türsektion

OPTIONALE EXTRAS

Satz Füße für 830-880 mm Arbeitsplatte (L1)
Satz mit 4 Rollen für 850 mm Arbeitsplatte (C1)
Satz mit 4 Rollen für 900 mm Arbeitsplatte (C2)
Verlängerungssatz für Rollen (verlängert die Höhe der Rollen um 50 mm)
Flache Arbeitsplatte
Auflagewinkel - rechts
Auflagewinkel - links
Edelstahl-Rost
Grauer Rost

GARANTIEZEIT	AUSSEN
5 Jahre Garantie auf Teile und Lohn	**Edelstahl AISI 304**

INNENRAUM
Edelstahl AISI 304

Kältemitteltyp: R290 / Kältemittel: 0,06 kg / CO2-Äquivalent: 0,18 kg

ZERTIFIZIERUNGEN

ISO HOSHIZAKI • ISO 9001 | ISO HOSHIZAKI • ISO 14001 | CE

Energieverbrauch	Energieeffizienz-klasse	Energieeffizienz-klasse Standard	Energieeffizienzindex (EEI)
2.528 kWh/Jahr	D	ISO 22041-2019	74,82 EEI

Hoshizaki Europe B.V.
Burgemeester Stramanweg 101
1101 AA Amsterdam
The Netherlands

vertrieb@hoshizaki.de
www.hoshizaki-europe.com

ADVANCE ACF-130DG-LR-CRS-L2

SPEZIFIKATIONEN

Temperaturbereich	Rostmaß	Volumen, brutto	Nettonutzinhalt	Elektrischer Anschluss	Anschlussleistung	Klimaklasse	Kälteleistung - bei -30°C
-22/-5°C	1/1 GN	301 L	171 L	230V, 50Hz	524 W	5	376 W

VERSANDANGABEN

Breite (verpackt)	Tiefe (verpackt)	Höhe (verpackt)	Volumen (verpackt)	Bruttogewicht	Breite	Tiefe	Höhe einschließlich Füße (mindestens)	Höhe einschließlich Füße (maximal)	Nettogewicht
1.404 mm	820 mm	1.100 mm	1,27 m3	122 kg	1.314 mm	700 mm	925 mm	1.000 mm	95 kg

Haftungsausschluss: Es wurden alle Anstrengungen unternommen, um sicherzustellen, dass die in diesem Datenblatt enthaltenen Informationen zum Zeitpunkt der Veröffentlichung korrekt sind. Hoshizaki Europe BV übernimmt keine Verantwortung oder Haftung für Druckfehler oder Auslassungen oder für eine Fehlinterpretation der Informationen in dieser Veröffentlichung und behält sich das Recht auf Änderungen ohne vorherige Ankündigung vor.

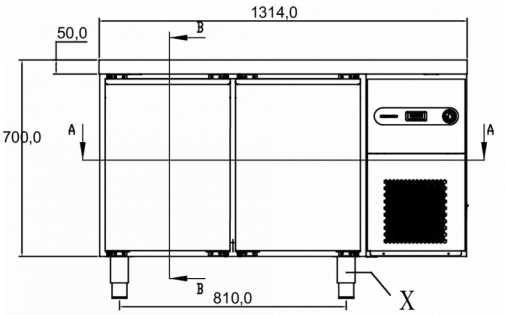

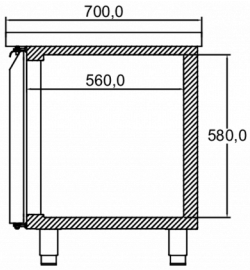

SECTION B-B

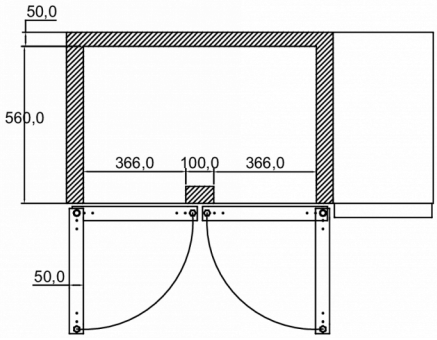

SECTION A-A

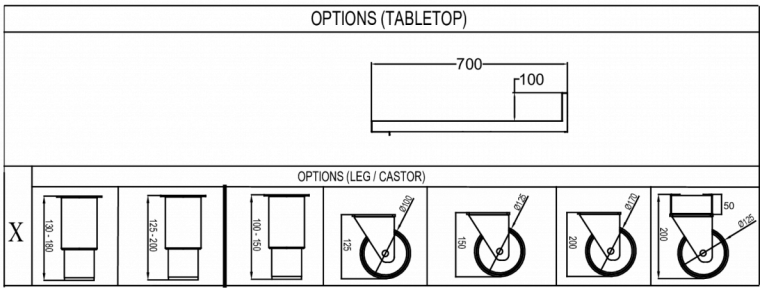

HOSHIZAKI

Hoshizaki Belgium info@hoshizaki.nl
Hoshizaki Danmark info@hoshizaki.dk
Hoshizaki Deutschland vertrieb@hoshizaki.de
Hoshizaki France info@hoshizaki.fr
Hoshizaki Iberia info@hoshizaki.es
Hoshizaki Italia commerciale@hoshizaki.it
Hoshizaki Middle East sales.ex@hoshizaki-europe.com

Hoshizaki Netherlands info@hoshizaki.nl
Hoshizaki Norge salg@hoshizaki.no
Hoshizaki Sverige orderSE@hoshizaki.dk
Hoshizaki UK uksales@hoshizaki.uk
Exportländer sales.ex@hoshizaki-europe.com
Andere Länder sales.ex@hoshizaki-europe.com

www.hoshizaki-europe.com