IM-240DPE-U

Modulare, stapelbare Eisbereiter

Eisproduktion (kg/24h) - AT 10°C, WT 10°C: 210

PRODUKTSERIE: IM 240
ARTIKELNUMMER: M120-D200

Die Hoshizaki IM-240DPE-U UltraCube ist eine modulare, stapelbare Würfeleismaschine mit UV-C-Desinfektion und produziert in 24 Stunden bis zu 210 kg Würfeleis. Dieses Modell ist kompatibel mit unseren Vorratsbehältern.

- Automatischer Spülzyklus
- Für jeden Eiszyklus wird frisches Wasser verwendet
- "Closed Cell System" zur Herstellung von kompaktem, harten und geometrisch perfekten Eis
- Geschlossener Wasserkreislauf
- Einfacher externer Zugang zum Steuerkasten
- UV-C Desinfektion zur Entkeimung von Luft und Wasser (UV-C Bestrahlung)
- Das System wird mit einer magnetischen DC Wasserpumpe mit variabler Geschwindigkeit geliefert, die keine direkte Kupplung hat, was jegliche Leckage verhindert
- Leicht zu reinigende Luftfilter
- Edelstahlrahmen innen
- Leicht abnehmbare Wasserwanne
- Maximal drei Einheiten übereinander möglich: 1 x DPE + 2 x XPE

Abmessungen und Gewicht der Eiswürfel – Haftungsausschluss: Nur zur Veranschaulichung. Würfelgröße und -gewicht können aufgrund der örtlichen Installationsbedingungen unterschiedlich sein.

EISTYP: L-Würfel, Standard

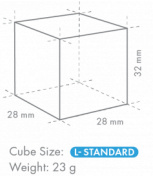

GARANTIEZEIT	AUSSEN
3 Jahre Garantie auf Teile und Lohn	**Edelstahl AISI 441, galvanisierter Stahl (Rückseite)**

Kältemitteltyp: R290 / Kältemittel: 0,147 kg / CO2-Äquivalent: 0,441 kg

NUTZUNGSBESCHRÄNKUNGEN

Umgebungstemperatur (minimum): 1 °C, Umgebungstemperatur (maximal): 40 °C, Wasserversorgungsdruck (minimum): 0.07MPa (0.7bar), Wasserversorgung Druck (maximal): 0.8MPa (8bar), Wassertemperatur (Minimum): 5 °C, Wassertemperatur (maximal): 35 °C, Spannungsbereich: ±6%

ENTHALTENES ZUBEHÖR

Strebe, Installationskit, Schaufel

OPTIONALE EXTRAS

4HC-H-Wasserfiltersystem, Stapelkit für aktuelle und bisherige Eisbereiter-Modelle der N-Serie.

ENTSPRECHENDE WASSERFILTER

4HC-H Twin, 4HC Ersatzkartusche

PASSENDE VORRATSBEHÄLTER

B-340SB

ENTSPRECHENDE TOP-KITS

TK-48 für B-340SB (optional, nicht erforderlich), TK-IMD2 für B-340SB

ZERTIFIZIERUNGEN

HOSHIZAKI • ISO 9001

Certified Product to NSF REG4 S3

Hoshizaki Europe B.V.
Burgemeester Stramanweg 101
1101 AA Amsterdam
The Netherlands

vertrieb@hoshizaki.de
www.hoshizaki-europe.com

IM-240DPE-U

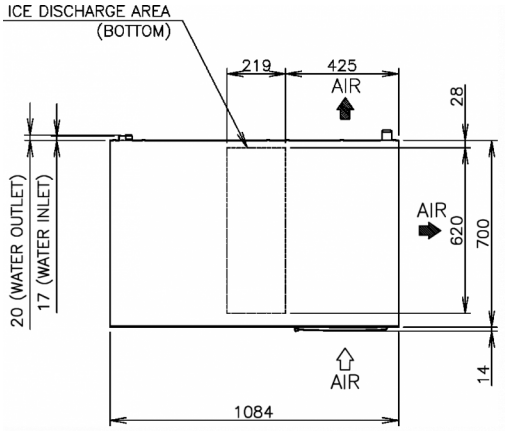

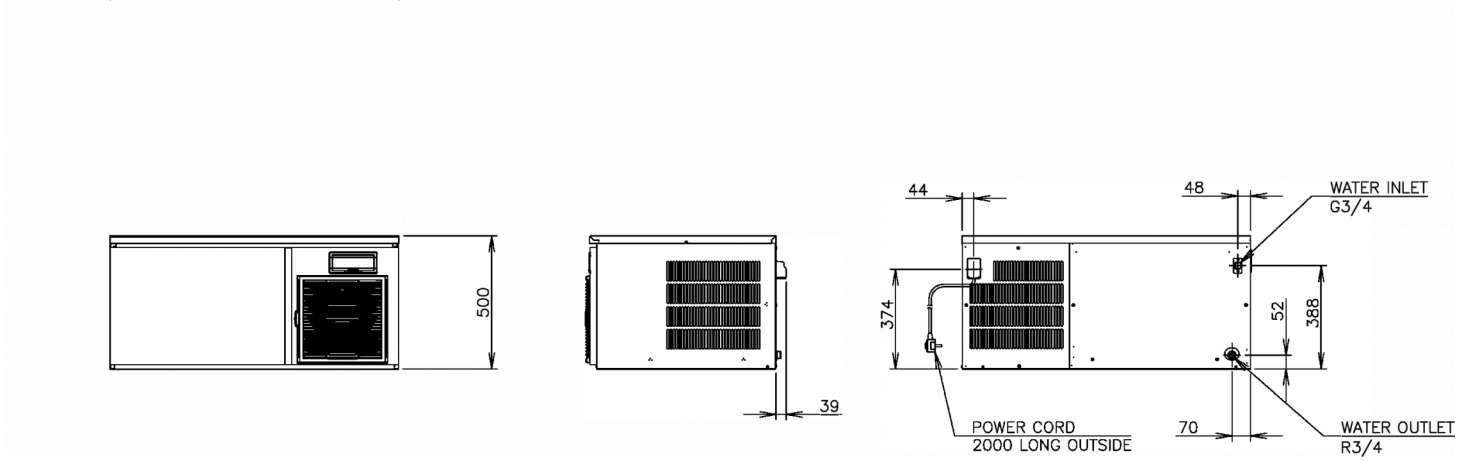

SPEZIFIKATIONEN

Kühlsystem	Elektrischer Anschluss	Elektrische Leistungs-schutzschalter	Wämeabfuhr (UT 32° C, WT 21° C)	Eisproduktion (kg/24h) - AT 10°C, WT 10°C	Eisproduktion (kg/24h) - AT 21°C, WT 15°C	Eisproduktion (kg/24h) - AT 32°C, WT 21°C	Wasserverbrauch (m3/24h) - AT 10°C, WT 10°C
Luftgekühlt	1/220 - 240V/50Hz	5 Ampere	2,25 kW	210	195	175	0,67

VERSANDANGABEN

Breite (verpackt)	Tiefe (verpackt)	Höhe (verpackt)	Volumen (verpackt)	Bruttogewicht	Breite	Tiefe	Höhe	Nettogewicht
1.196 mm	825 mm	640 mm	0,632 m3	96 kg	1.084 mm	700 mm	500 mm	82 kg

Haftungsausschluss: Es wurden alle Anstrengungen unternommen, um sicherzustellen, dass die in diesem Datenblatt enthaltenen Informationen zum Zeitpunkt der Veröffentlichung korrekt sind. Hoshizaki Europe BV übernimmt keine Verantwortung oder Haftung für Druckfehler oder Auslassungen oder für eine Fehlinterpretation der Informationen in dieser Veröffentlichung und behält sich das Recht auf Änderungen ohne vorherige Ankündigung vor.

Hoshizaki Belgium info@hoshizaki.nl
Hoshizaki Danmark info@hoshizaki.dk
Hoshizaki Deutschland vertrieb@hoshizaki.de
Hoshizaki France info@hoshizaki.fr
Hoshizaki Iberia info@hoshizaki.es
Hoshizaki Italia commerciale@hoshizaki.it
Hoshizaki Middle East sales.ex@hoshizaki-europe.com
Hoshizaki Netherlands info@hoshizaki.nl
Hoshizaki Norge salg@hoshizaki.no
Hoshizaki Sverige orderSE@hoshizaki.dk
Hoshizaki UK uksales@hoshizaki.uk
Exportländer sales.ex@hoshizaki-europe.com
Andere Länder sales.ex@hoshizaki-europe.com
www.hoshizaki-europe.com