# Premier K 70 L DR

## Refrigerador

2/1 GN

GAMMA DE PRODUCTOS: PREMIER 70
NÚMERO DE ARTÍCULO: 181701010
PAÍS DE ORIGEN: TURQUIA

Hoshizaki Premier K 70 L DR es un armario de refrigeración de profundidad 2/1 GN con un volumen interior neto de 475 l y clase de eficiencia energética A.

Tiene una altura de 2080 - 2130 mm y 848 mm de profundidad, sin contar el pedal de apertura de puerta (920 mm con pedal incluido). Las patas son ajustables de 130 a 180 mm. El ancho de los estantes es de 530 mm.

- Sistema de refrigeración ventilado
- Sistema de circulación de aire
- Corte automático del ventilador cuando se abre la puerta
- División en compartimentos diseñada para una máxima capacidad interna y un fácil mantenimiento
- Descongelación automática con reevaporación del agua de descongelación
- Condensador sin necesidad de limpieza (no se necesita filtro de condensador)
- Armario de alta resistencia
- Sistema de enfriamiento de clase climática 5 que soporta hasta +40°C de temperatura ambiente
- Exterior e interior de acero inoxidable AISI 304
- Soportes de estantes anticaída moldeados en el revestimiento interior
- Iluminación LED en el interior
- Puerta reversible con bisagras a la derecha
- Cierre automático de la puerta
- Cerradura de puerta
- Burletes mágneticos desmontables
- Apertura de puerta con pedal y protección contra sobrecarga (incluido como accesorio)
- Base interior en forma de bandeja con esquinas redondeadas para atrapar líquidos
- Bajo nivel sonoro
- Protección contra agua IP21
- Diseño unificado bajo los estándares Premier

### ACCESORIOS INCLUIDOS

3 estantes grises (530 x 650mm) + 1 inferior, Apertura de puerta con pedal y protección contra sobrecarga

### EXTRAS OPCIONALES

Juego de 4 patas 130-180 mm
Juego de 4 ruedas 125 mm
Estante gris con sistema anti-vuelco
Estante inferior gris con sistema anti-vuelco
Estante inox con sistema anti-vuelco
Estante inferior inox con sistema anti-vuelco
Juego de estantes (3 superiores + 1 inferior) inox con sistema anti-vuelco
Llave maestra

| PERÍODO DE GARANTÍA | EXTERIOR |
|---|---|
| **6 años en piezas y mano de obra** | **Acero inoxidable AISI 304** |

| INTERIOR |
|---|
| **Acero inoxidable AISI 304** |

Tipo de refrigerante: R600a / Refrigerante: 0,08 kg / Equivalente de CO2: 0,24 kg

CERTIFICACIONES

| Consumo eléctrico | Clase de eficiencia energética | Estándar de clase de eficiencia energética | Índice de Eficiencia Energética (EEI) |
|---|---|---|---|
| 341 kWh/año | A | ISO 22041: 2019 | 24,56 EEI |

Hoshizaki Iberia
Travessera de Gràcia, 73-79 4t 6ª
08006 Barcelona
España

T. +34 (0)93 626 03 17
info@hoshizaki.es
www.hoshizaki.es

# Premier K 70 L DR

## ESPECIFICACIONES TÉCNICAS

| Rango de temperatura | Tamaño del estante | Volumen bruto | Volumen neto utilizable | Fuente de alimentación | Carga de conexión | Clase climática | Nivel de sonido | Potencia frigorífica (a -10°C) |
|---|---|---|---|---|---|---|---|---|
| +2/+12°C | Profundidad de 2/1 GN | 700 l | 475 l | 230V, 50Hz | 120 W | 5 | 48 dB(A) | 206 W |

## ESPECIFICACIONES DE ENVÍO

| Ancho (en caja) | Profundo (en caja) | Altura (en caja) | Volumen (en caja) | Peso bruto | Ancho | Profundo | Altura | Altura incluyendo piernas (mínimo) | Altura incluyendo patas (máximo) | Peso neto |
|---|---|---|---|---|---|---|---|---|---|---|
| 750 mm | 880 mm | 2.150 mm | 1,419 m3 | 135 kg | 690 mm | 848 mm | 1.950 mm | 2.080 mm | 2.130 mm | 125 kg |

Descargo de responsabilidad: Se ha realizado todo el esfuerzo necesario para asegurar que la información contenida en esta ficha técnica sea precisa en el momento de su publicación. Hoshizaki Europe BV no asume ninguna responsabilidad por errores tipográficos u omisiones, ni por cualquier interpretación errónea de la información contenida en la publicación, y se reserva el derecho de realizar cambios sin previo aviso.

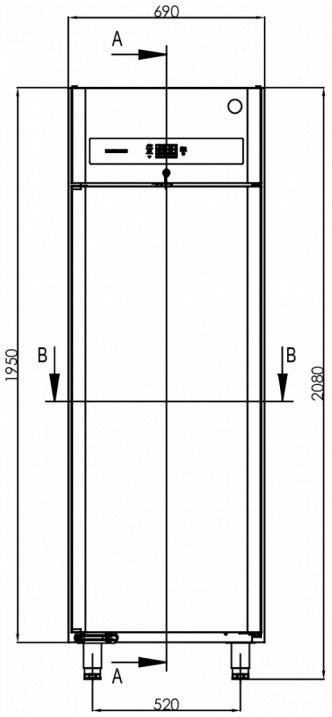


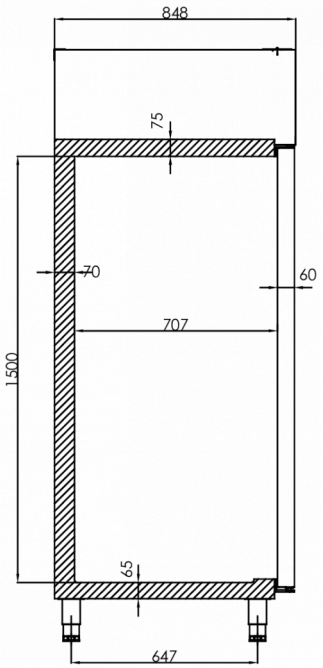


A-A

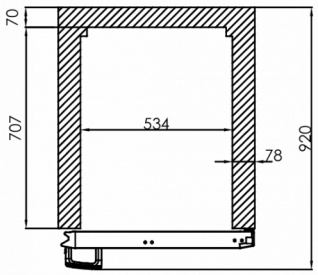


B-B

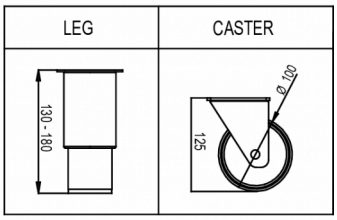



HOSHIZAKI

Hoshizaki Belgium info@hoshizaki.nl
Hoshizaki Danmark info@hoshizaki.dk
Hoshizaki Deutschland vertrieb@hoshizaki.de
Hoshizaki France info@hoshizaki.fr
Hoshizaki Iberia info@hoshizaki.es
Hoshizaki Italia commerciale@hoshizaki.it
Hoshizaki Middle East sales.ex@hoshizaki-europe.com

Hoshizaki Netherlands info@hoshizaki.nl
Hoshizaki Norge salg@hoshizaki.no
Hoshizaki Sverige order@hoshizaki.se
Hoshizaki UK uksales@hoshizaki.uk
Países exportadores sales.ex@hoshizaki-europe.com
Otros paises sales.ex@hoshizaki-europe.com

www.hoshizaki.es