Premier K 2 A DL 3D L E RU1

Mesa refrigerada con 2 secciones y con válvula RU1 para refrigeración a distáncia

GAMMA DE PRODUCTOS: PREMIER 270
NÚMERO DE ARTÍCULO: 211000014101
PAÍS DE ORIGEN: TURQUIA



Hoshizaki Premier K 2 A DL 3D L E Ru1 es una mesa refrigerada de 2 secciones 1/1 GN con una puerta, una sección de cajones 3 x 1/3 y encimera lisa.

Para conexión remota a sistema de refrigeración. Tiene un volumen bruto de 301 litros. El ancho de los estantes es de 325 mm.

- Refrigeración ventilada
- Mesa refrigerada para instalar con válvula RU1
- Defrost automático con reevaporación del agua de descongelación
- Diseñado para clase climática 5. Hasta +40oC de temperatura ambiente y 60% de humedad relativa.
- Exterior e interior de acero inoxidable AISI 304
- Puerta reversible
- Estantes antivuelco
- Cajones con tope
- 3 juegos de cajones 1/3 compatibles con cubetas GN de 150 mm de profundidad
- Burletes de puerta y de cajón magnéticos extraíbles con triple área de aislamiento
- Base interior en forma de bandeja con esquinas redondeadas para atrapar líquidos
- Protección contra agua IP 2X
- Diseño siguiendo las directrices estéticas de la serie Premier



1/1 GN

ACCESORIOS INCLUIDOS

2 estantes grises por sección con puerta

EXTRAS OPCIONALES

Juego de 4 patas 100-150 mm
Juego de 4 patas 125-200 mm
Juego de 4 patas 130-180 mm
Estante inox, 325 x 530 mm
Estante gris, 325 x 530 mm
Juego de soportes
Sección con puerta
Sección con cajones 2 x 1/2
Sección con cajones 3 x 1/3
Kit de conversión de cajón de cierre suave (para modernización)
Encimera lisa
Encimera con peto de 50 mm
Encimera con peto de 100 mm

PERÍODO DE GARANTÍA	EXTERIOR
1 año en piezas	**Acero inoxidable AISI 304**

INTERIOR
Acero inoxidable AISI 304

Compatibilidad de refrigerante: R448A, R449A

CERTIFICACIONES

ISO HOSHIZAKI • ISO 9001
ISO HOSHIZAKI • ISO 14001
CE

Hoshizaki Iberia
Travessera de Gràcia, 73-79 4t 6ª
08006 Barcelona
España

T. +34 (0)93 626 03 17
info@hoshizaki.es
www.hoshizaki.es

Premier K 2 A DL 3D L E RU1

ESPECIFICACIONES TÉCNICAS

Tamaño de bandeja GN	Rango de temperatura	Tamaño del estante	Volumen bruto	Clase climática
1/1 GN	+2/+12°C	1/1 GN	301 l	5

Fuente de alimentación	Capacidad min. de enfriado, armarios K i M a -10oC	Amperaje máximo	Presión máxima	Carga de conexión
230V, 50Hz	250 W	2,6 Ah	90 Bar	600 W

ESPECIFICACIONES DE ENVÍO

Ancho (en caja)	Profundo (en caja)	Altura (en caja)	Volumen (en caja)	Peso bruto	Ancho	Profundo	Altura	Altura incluyendo piernas (mínimo)	Altura incluyendo patas (máximo)	Peso neto
1.400 mm	820 mm	986 mm	1,13 m3	96 kg	1.314 mm	700 mm	754,2 mm	884,2 mm	934,2 mm	88 kg

Descargo de responsabilidad: Se ha realizado todo el esfuerzo necesario para asegurar que la información contenida en esta ficha técnica sea precisa en el momento de su publicación. Hoshizaki Europe BV no asume ninguna responsabilidad por errores tipográficos u omisiones, ni por cualquier interpretación errónea de la información contenida en la publicación, y se reserva el derecho de realizar cambios sin previo aviso.

Por favor, observe: Este modelo para conexión a sistema de refrigeración remoto está disponible solo bajo pedido. Los plazos de entrega pueden variar

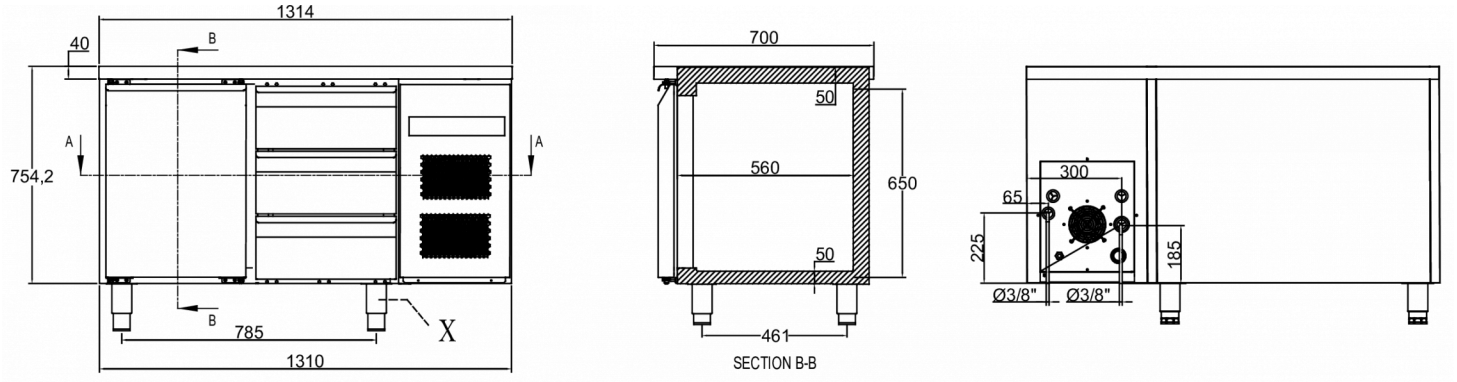

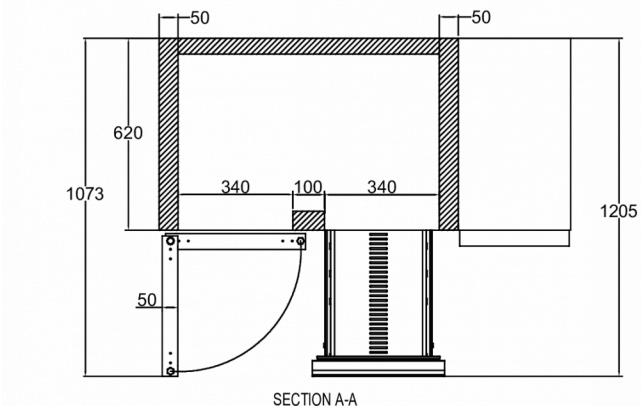

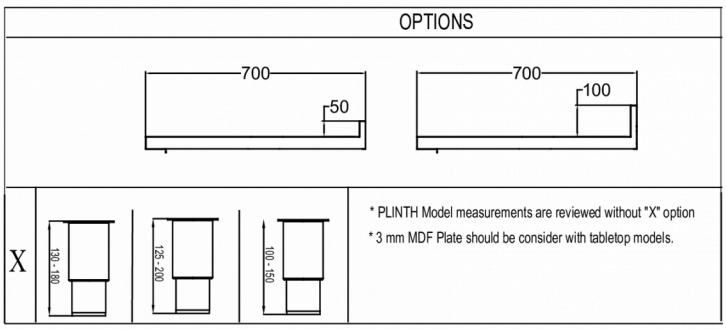

HOSHIZAKI

Hoshizaki Belgium	info@hoshizaki.nl
Hoshizaki Danmark	info@hoshizaki.dk
Hoshizaki Deutschland	vertrieb@hoshizaki.de
Hoshizaki France	info@hoshizaki.fr
Hoshizaki Iberia	info@hoshizaki.es
Hoshizaki Italia	commerciale@hoshizaki.it
Hoshizaki Middle East	sales.ex@hoshizaki-europe.com
Hoshizaki Netherlands	info@hoshizaki.nl
Hoshizaki Norge	salg@hoshizaki.no
Hoshizaki Sverige	order@hoshizaki.se
Hoshizaki UK	uksales@hoshizaki.uk
Países exportadores	sales.ex@hoshizaki-europe.com
Otros paises	sales.ex@hoshizaki-europe.com

www.hoshizaki.es

Premier K 2 A DL 3D L E RU1

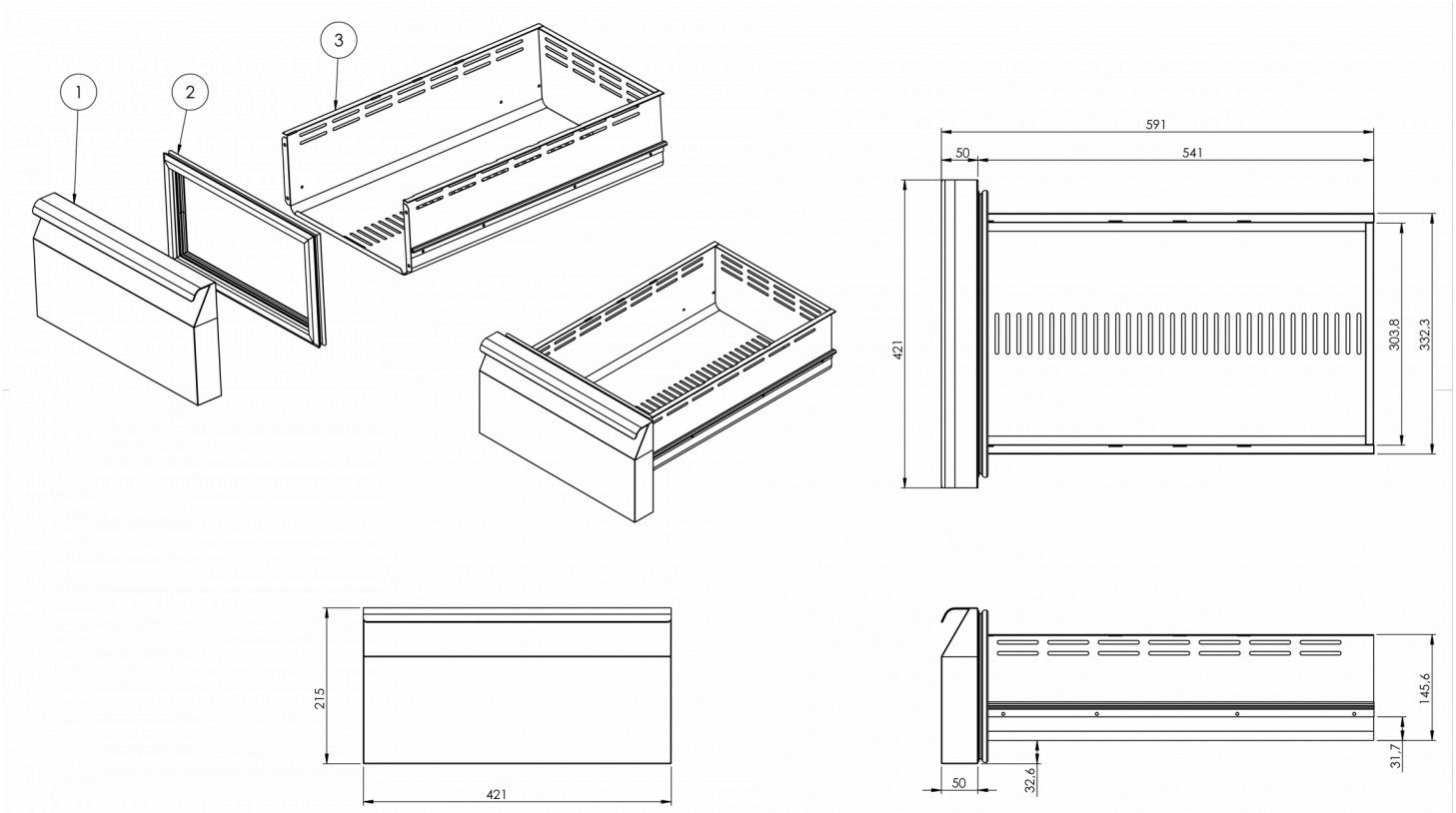

Hoshizaki Belgium	info@hoshizaki.nl
Hoshizaki Danmark	info@hoshizaki.dk
Hoshizaki Deutschland	vertrieb@hoshizaki.de
Hoshizaki France	info@hoshizaki.fr
Hoshizaki Iberia	info@hoshizaki.es
Hoshizaki Italia	commerciale@hoshizaki.it
Hoshizaki Middle East	sales.ex@hoshizaki-europe.com
Hoshizaki Netherlands	info@hoshizaki.nl
Hoshizaki Norge	salg@hoshizaki.no
Hoshizaki Sverige	order@hoshizaki.se
Hoshizaki UK	uksales@hoshizaki.uk
Países exportadores	sales.ex@hoshizaki-europe.com
Otros paises	sales.ex@hoshizaki-europe.com

www.hoshizaki.es