Premier K 4 A1 DL DL DL DR L E

Mesa refrigerada con 4 secciones

GAMMA DE PRODUCTOS: PREMIER 470
NÚMERO DE ARTÍCULO: 411021112100
PAÍS DE ORIGEN: TURQUIA



Hoshizaki Premier K 4 A1 DL DL DL DR L E es una mesa refrigerada de 4 secciones 1/1 GN con cuatro puertas y encimera con peto 100 mm. Tiene un volumen neto utilizable de 384 litros. El ancho es de 325 mm.

- Refrigeración ventilada
- El equipo respira por la parte frontal
- El equipo se puede integrar completamente. Debido al diseño de ventilación frontal, no requiere flujo de aire en la parte inferior, laterales o parte posterior de la unidad
- Defrost automático con reevaporación del agua de descongelación
- Construcción resistente del chasis y compartimento del compresor
- Sistema de refrigeración de clase climática 5 que soporta temperaturas ambiente de hasta +40°C
- Exterior e interior de acero inoxidable AISI 304
- Unidad de refrigeración compacta extraíble para mantenimiento y servicio
- Filtro de condensador extraíble para limpieza o reemplazo
- Unidad de refrigeración compartimentada que está disponible como una sola unidad
- Puertas reversibles
- Estantes antivuelco
- Burletes de puerta magnéticos extraíbles con triple área de aislamiento
- Base interior en forma de bandeja con esquinas redondeadas para atrapar líquidos
- Protección contra agua IP 2X
- Diseño siguiendo las directrices estéticas de la serie Premier



1/1 GN

ACCESORIOS INCLUIDOS

2 estantes grises por sección con puerta

EXTRAS OPCIONALES

Juego de 4 patas 125-200 mm
Juego de 4 patas 130-180 mm
Juego de 4 ruedas 125 mm
Juego de 4 ruedas 150 mm
Juego de 4 ruedas 200 mm
Kit de extensión de ruedas (extiende la altura de las ruedas en 50 mm)
Estante inox, 325 x 530 mm
Estante gris, 325 x 530 mm
Juego de soportes
Sección con puerta
Sección con cajones 2 x 1/2
Sección con cajones 3 x 1/3
Encimera lisa
Encimera con peto de 50 mm
Encimera con peto de 100 mm

Consumo eléctrico	Clase de eficiencia energética	Estándar de clase de eficiencia energética	Índice de Eficiencia Energética (EEI)
481 kWh/año	A	ISO 22041: 2019	17,37 EEI

PERÍODO DE GARANTÍA
6 años en piezas y mano de obra

EXTERIOR
Acero inoxidable AISI 304

INTERIOR
Acero inoxidable AISI 304

Tipo de refrigerante: R290 / Refrigerante: 0,065 kg / Equivalente de CO2: 0,195 kg

CERTIFICACIONES

ISO HOSHIZAKI • ISO 9001
ISO HOSHIZAKI • ISO 14001
CE

Hoshizaki Iberia
Travessera de Gràcia, 73-79 4t 6ª
08006 Barcelona
España

T. +34 (0)93 626 03 17
info@hoshizaki.es
www.hoshizaki.es

Premier K 4 A1 DL DL DL DR L E

ESPECIFICACIONES TÉCNICAS

Rango de temperatura	Tamaño del estante	Volumen bruto	Volumen neto utilizable	Clase climática	Nivel de sonido
+2/+12°C	1/1 GN	625 l	384 l	5	43 dB(A)

Fuente de alimentación	Carga de conexión	Potencia frigorífica (a -10°C)
230V, 50Hz	125 W	350 W

ESPECIFICACIONES DE ENVÍO

Ancho (en caja)	Profundo (en caja)	Altura (en caja)	Volumen (en caja)	Peso bruto	Ancho	Profundo	Altura	Altura incluyendo piernas (mínimo)	Altura incluyendo patas (máximo)	Peso neto
2.226 mm	730 mm	1.181 mm	1,79 m3	186 kg	2.196 mm	700 mm	854,2 mm	984,2 mm	1.034,2 mm	166 kg

Descargo de responsabilidad: Se ha realizado todo el esfuerzo necesario para asegurar que la información contenida en esta ficha técnica sea precisa en el momento de su publicación. Hoshizaki Europe BV no asume ninguna responsabilidad por errores tipográficos u omisiones, ni por cualquier interpretación errónea de la información contenida en la publicación, y se reserva el derecho de realizar cambios sin previo aviso.

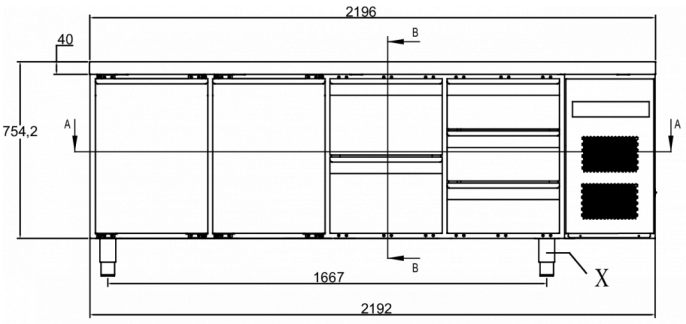

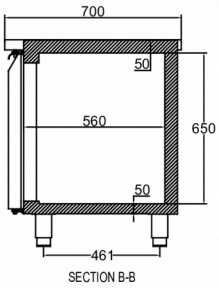

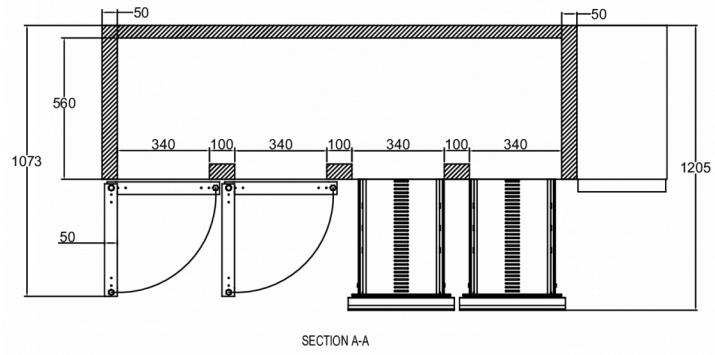

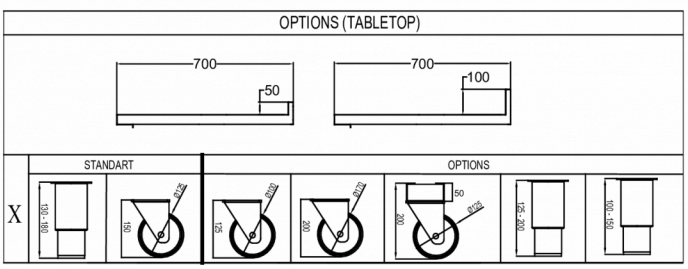

HOSHIZAKI

Hoshizaki Belgium	info@hoshizaki.nl
Hoshizaki Danmark	info@hoshizaki.dk
Hoshizaki Deutschland	vertrieb@hoshizaki.de
Hoshizaki France	info@hoshizaki.fr
Hoshizaki Iberia	info@hoshizaki.es
Hoshizaki Italia	commerciale@hoshizaki.it
Hoshizaki Middle East	sales.ex@hoshizaki-europe.com
Hoshizaki Netherlands	info@hoshizaki.nl
Hoshizaki Norge	salg@hoshizaki.no
Hoshizaki Sverige	order@hoshizaki.se
Hoshizaki UK	uksales@hoshizaki.uk
Países exportadores	sales.ex@hoshizaki-europe.com
Otros paises	sales.ex@hoshizaki-europe.com

www.hoshizaki.es