# IM-130PE-F-32

## Fabricador de Cubitos con Depósito Incorporado

**Capacidad de producción (kg/dia) - AT 10°C, WT 10°C: 108**

**Capacidad de almacenaje del depósito: 50 kg**



**TIPO DE HIELO: Cubito grande (XL) - 32**



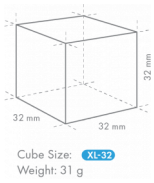


### ACCESORIOS INCLUIDOS

Kit de instalación, Patas, Pala

### EXTRAS OPCIONALES

El sistema de filtración 4HC-H, kit de higienización UV-C

### FILTROS DE AGUA CORRESPONDIENTES

4HC-H Simple, 4HX Cartucho de repuesto

GAMMA DE PRODUCTOS: FABRICADORES DE CUBITOS DE HIELO
NÚMERO DE ARTÍCULO: M115-D103
PAÍS DE ORIGEN: GRAN BRETAÑA

Esta Hoshizaki IM-130PE-F-32 FlexiCube es un fabricador de cubitos con depósito integrado, produce hasta 108 kg de hielo cada 24h.

Dimensiones y peso de los cubitos de hielo - descargo de responsabilidad: Solo con fines ilustrativos. El tamaño y el peso del cubo pueden diferir debido a las condiciones de instalación locales.

- Sistema de fabricación de hielo con ciclo de enguaje automático
- Cada ciclo se produce con agua dulce
- El sistema de celda cerrada ayuda a producir hielo compacto, duro y geometricamente perfecto
- El sistema de producción de hielo en circuito cerrado es la mejor protección contra la posible contaminación del hielo
- Acceso fácil al panel de control a través del frontal
- Bomba de drenaje interna
- El kit higienización UV-C puede instalarse posteriormente
- El sistema viene con una bomba de agua magnética DC de velocidad variable que no tiene acoplamiento directo, lo que evita cualquier fuga
- Filtro de aire de fácil limpieza
- Juntas de puerta extraíbles
- Bandeja del agua de fácil remplazo

| PERÍODO DE GARANTÍA | EXTERIOR |
|---|---|
| **3 años en piezas y mano de obra** | **Acero inoxidable AISI 441, Acero galvanizado (parte trasera)** |

Tipo de refrigerante: R290 / Refrigerante: 0,14 kg / Equivalente de CO2: 0,42 kg

**CONDICIONES LIMITANTES DE FUNCIONAMIENTO**

Temperatura ambiente (mínima): 1 °C, Temperatura ambiente (máxima): 40 °C, Presión de suministro de agua (mínima): 0.07MPa (0.7bar), Presión de suministro de agua (máxima): 0.8MPa (8bar), Temperatura de suministro de agua (mínima): 5 °C, Temperatura de suministro de agua (máxima): 35 °C, Rango de voltaje (Voltaje nominal): ± 6%

CERTIFICACIONES

Hoshizaki Iberia
Travessera de Gràcia, 73-79 4t 6ª
08006 Barcelona
España

T. +34 (0)93 626 03 17
info@hoshizaki.es
www.hoshizaki.es

# IM-130PE-F-32

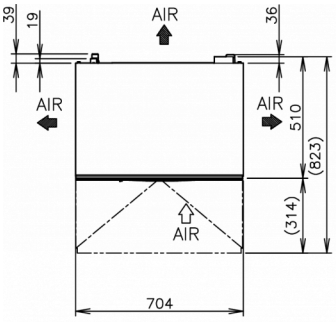


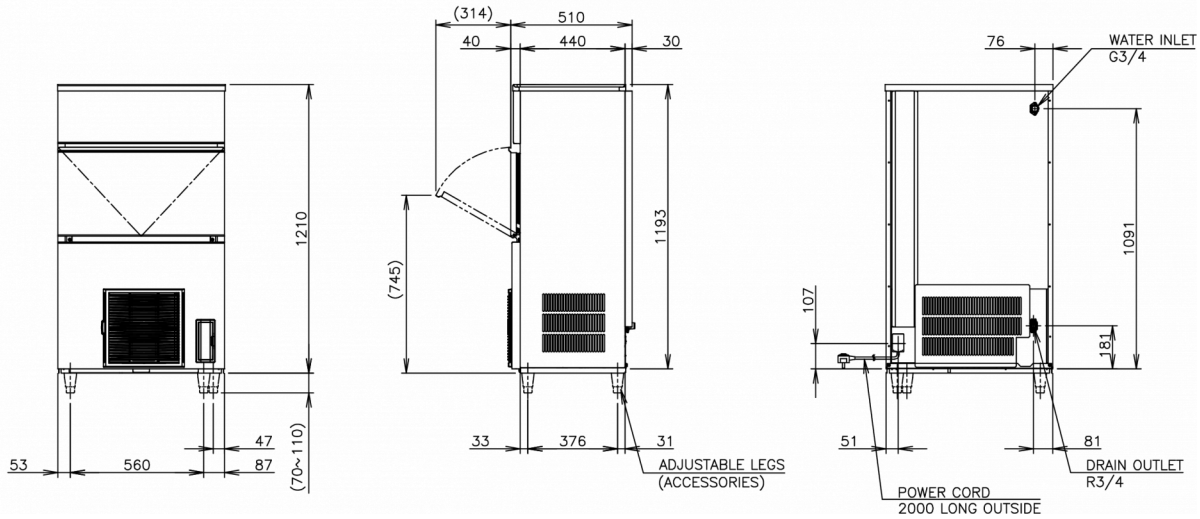


## ESPECIFICACIONES TÉCNICAS

| Sistema de refrigeración | Fuente de alimentación | Consumo eléctrico | Protección del interruptor automático eléctrico | Expulsión de calor (AT 32°C, WT 21°C) | Capacidad de producción (kg/dia) - AT 10°C, WT 10°C | Capacidad de producción (kg/dia) - AT 21°C, WT 15°C | Capacidad de producción (kg/dia) - AT 32°C, WT 21°C | Consumo de agua (m3/24h) - AT 10°C, WT 10°C |
|---|---|---|---|---|---|---|---|---|
| Refrigerado por aire | 220-240V/1N/50Hz | 0,615 kW | 5 Amperio | 1,45 kW | 108 | 98 | 91 | 0,4 |

## ESPECIFICACIONES DE ENVÍO

| Ancho (en caja) | Profundo (en caja) | Altura (en caja) | Volumen (en caja) | Peso bruto | Ancho | Profundo | Altura | Dimensiones de las patas | Peso neto |
|---|---|---|---|---|---|---|---|---|---|
| 805 mm | 580 mm | 1.375 mm | 0,642 m3 | 85 kg | 704 mm | 506 mm | 1.210 mm | para patas agregar 70-110mm | 73 kg |

Descargo de responsabilidad: Se ha realizado todo el esfuerzo necesario para asegurar que la información contenida en esta ficha técnica sea precisa en el momento de su publicación. Hoshizaki Europe BV no asume ninguna responsabilidad por errores tipográficos u omisiones, ni por cualquier interpretación errónea de la información contenida en la publicación, y se reserva el derecho de realizar cambios sin previo aviso.

Por favor, observe: Este tipo de fabricador de hielo se produce únicamente bajo pedido. Por favor, tenga en cuenta que los plazos de entrega serán más largos.

HOSHIZAKI

Hoshizaki Belgium info@hoshizaki.nl
Hoshizaki Danmark info@hoshizaki.dk
Hoshizaki Deutschland vertrieb@hoshizaki.de
Hoshizaki France info@hoshizaki.fr
Hoshizaki Iberia info@hoshizaki.es
Hoshizaki Italia commerciale@hoshizaki.it
Hoshizaki Middle East sales.ex@hoshizaki-europe.com

Hoshizaki Netherlands info@hoshizaki.nl
Hoshizaki Norge salg@hoshizaki.no
Hoshizaki Sverige order@hoshizaki.se
Hoshizaki UK uksales@hoshizaki.uk
Países exportadores sales.ex@hoshizaki-europe.com
Otros paises sales.ex@hoshizaki-europe.com

www.hoshizaki.es