Premier U 60 DR CO2 (MPX)

Réfrigérateur / Congélateur U' type avec régulateur Carel pour groupe frigorifique à distance



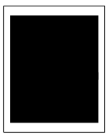

1/1 EN



1/1 EN

GAMME DE PRODUITS: PREMIER 60
NUMÉRO D'ARTICLE: 188601014
PAYS D'ORIGINE: TURQUIE

Hoshizaki Premier U 60 DR CO2 (MPX) est une armoire adaptable au EN 1/1 (400 x 600 mm) avec régulateur Carel pour connexion à un système de refroidissement à distance. Elle est compatible avec réfrigérant R744 (CO2). Cette armoire robuste a un volume brut de 480 ltr. La hauteur est réglable de 2080-2130 mm. Pieds réglables de 130-180 mm. La profondeur est de 848 mm sans pédale d'ouverture de porte (920 mm avec pédale d'ouverture de porte).

Flexibilité maximale avec l'armoire de type « U » :
L'armoire peut être réglée pour fonctionner comme réfrigérateur ou comme congélateur. Réglez le régulateur pour qu'il fonctionne en mode K, M ou F avec les plages de température suivantes : K: +2/+12°C;M: -5/+12°C;F: -25/-5°C

- Armoire prête à installer, préparée pour un système de refroidissement externe et compatible avec le fluide frigorigène R744 (CO2)
- Régulateur Carel MPXPro
- Afficheur de régulation Carel IR00OUGC300
- Froid ventilé
- Arrêt automatique du ventilateur lors de l'ouverture de la porte
- Dégivrage automatique avec ré-évaporation de l'eau de dégivrage
- Armoire robuste et design identique aux comptoirs Premier
- Testé selon la classe climatique 5
- Extérieur et intérieur en acier inoxydable AISI 304
- Armoire emboutie inox à l'intérieur
- Eclairage interne par LED
- Portes réversibles avec charnières à droite
- Fermeture automatique de la porte
- Verrouillage de la porte
- Joints de porte magnétiques amovibles
- Pédale d'ouverture de porte débrayable incluse
- Fond intérieur avec angles arronds pour faciliter le nettoyage des liquides

ACCESSOIRES INCLUS

4 grilles rilsanisées grises (400 x 600 mm), Ouvre-porte à pédale avec protection contre les surcharges

ACCESSOIRES OPTIONNELS

Jeu de pieds 130-180 mm
Grille rilsanisée grise anti-basculement
Grille inox anti-basculement
Jeu de 4 grilles inox anti-basculement
2 jeux de glissières forme U
Clé principale

PÉRIODE DE GARANTIE	EXTÉRIEUR
1 an pièces	Inox AISI 304
	INTÉRIEUR
	Inox AISI 304

Compatibilité des réfrigérants: R744

CERTIFICATIONS

ISO HOSHIZAKI • ISO 9001
ISO HOSHIZAKI • ISO 14001
CE

Hoshizaki France
Parc des Reflets
165 Avenue du Bois de la Pie
95700 ROISSY-EN-FRANCE
France

T. +33 (0)1 48 63 93 80
info@hoshizaki.fr
www.hoshizaki.fr

Premier U 60 DR CO2 (MPX)

SPÉCIFICATIONS TECHNIQUES

Taille de l'étagère	Volume, brut	Alimentation électrique	Cap. frigorifique minimale - armoires K et M à –10 °C	Cap. frigorifique minimale – armoires F à –30 °C	Intensité électrique maximale (ampère-A)	Pression maximale du système	Puissance connectée	Plage de température	Classe climatique
Euronorme 1/1 - 400x600 mm	480 l	230V, 50Hz	300 W	376 W	2,5 Ah	90 Bar	570 W	-25/+12°C	5

SPÉCIFICATIONS TRANSPORT

Largeur (emballée)	Profondeur (emballée)	Hauteur (emballée)	Volume (emballé)	Poids brut	Largeur	Profondeur	Hauteur	Hauteur incluant les pieds (minimum)	Hauteur y compris les pieds (maximum)	Poids net
670 mm	975 mm	2 150 mm	1,4 m3	100 kg	610 mm	848 mm	1 950 mm	2 080 mm	2 130 mm	90 kg

Avertissement: Tous les efforts ont été faits pour s'assurer que les informations contenues dans cette fiche technique sont exactes au moment de la publication. Hoshizaki Europe BV décline toute responsabilité en cas d'erreurs typographiques, d'omissions ou d'interprétation erronée des informations contenues dans cette publication et se réserve le droit de la modifier sans préavis.

Veuillez observer: Cette armoire connectable à un système réfrigéré à distance est fabriquée sur demande. Merci d'intégrer un delai de livraison plus long que pour le reste de notre gamme

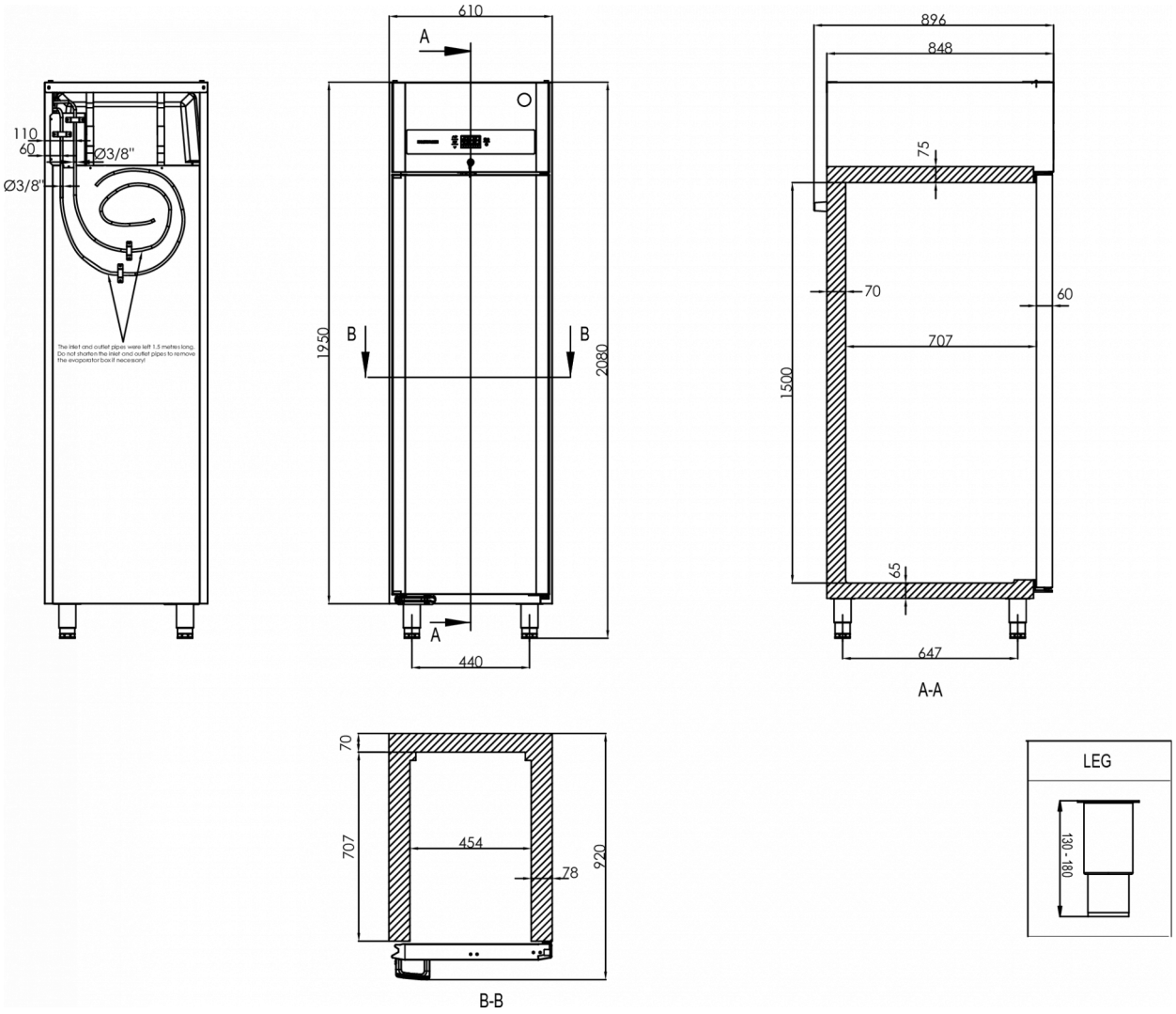

HOSHIZAKI

Hoshizaki Belgium info@hoshizaki.nl
Hoshizaki Danmark info@hoshizaki.dk
Hoshizaki Deutschland vertrieb@hoshizaki.de
Hoshizaki France info@hoshizaki.fr
Hoshizaki Iberia info@hoshizaki.es
Hoshizaki Italia commerciale@hoshizaki.it
Hoshizaki Middle East sales.ex@hoshizaki-europe.com

Hoshizaki Netherlands info@hoshizaki.nl
Hoshizaki Norge salg@hoshizaki.no
Hoshizaki Sverige order@hoshizaki.se
Hoshizaki UK uksales@hoshizaki.uk
Pays exportateurs sales.ex@hoshizaki-europe.com
Autres pays sales.ex@hoshizaki-europe.com

www.hoshizaki.fr