# Premier F 2 A1 DL DR L E

## Comptoir congélateur avec 2 sections

PRODUCT SERIES: PREMIER, PREMIER 270
NUMÉRO D'ARTICLE: 213020012100
PAYS D'ORIGINE: TURQUIE

Hoshizaki Premier F 2 A1 DL DR L E est un comptoir congélateur GN 1/1 à 2 portes avec un plan de travail avec dosseret de 100 mm. Il a un volume utile net de 192 litres. La largeur de l'étagère est de 325 mm.

- Refroidissement par ventilateur
- Ventilation frontale intégrale
- L'appareil peut être entièrement intégré. Grâce à la conception de l'aération frontale, aucun flux d'air n'est nécessaire au-dessous, sur les côtés ou à l'arrière de l'appareil.
- Dégivrage automatique avec ré-évaporation de l'eau de dégivrage
- Armoire et compartiment du compresseur très résistants
- Système de refroidissement de classe climatique 5 supportant une température extérieure allant jusqu'à +40°C
- Extérieur et intérieur en acier inoxydable AISI 304
- Groupe frigorifique compact et amovible pour la maintenance et l'entretien
- Filtre du condensateur démontable pour nettoyage ou remplacement
- Portes réversibles
- Grilles anti-basculement
- Joints de porte amovibles et magnétique avec triple zone d'isolation
- Socle intérieur en forme de cuvette avec coins arrondis pour récupérer les liquides
- Protection contre l'eau IP 2X
- Design identique à celui des armoires Premier

**1/1 GN**

### ACCESSOIRES INCLUS

2 grilles grises fournies par section de porte

### ACCESSOIRES OPTIONNELS

Jeu de 4 pieds 125-200 mm
Jeu de 4 pieds 130-180 mm
Jeu de roulettes 125 mm
Jeu de roulettes 150 mm
Jeu de roulettes 200 mm
Kit d'extension des roulettes (augmente la hauteur des roulettes de 50 mm)
Grille GN 1/1 en inox, 325 x 530 mm
Grille GN 1/1 rilsanisée gris, 325 x 530 mm
Jeu de glissières
Jeu de porte
Plan de travail
Plan de travail avec dosseret de 50 mm
Plan de travail avec dosseret de 100 mm

| PÉRIODE DE GARANTIE | EXTÉRIEUR |
|---|---|
| 6 ans | Inox AISI 304 |

| INTÉRIEUR |
|---|
| Inox AISI 304 |

Type de réfrigérant: R290 / Réfrigérant: 0,055 kg / Equivalent en CO2: 0,165 kg

| Consommation électrique | Classe d'efficacité énergétique | Classe d'efficacité énergétique standard | Indice d'Efficacité énergétique (IEE) |
|---|---|---|---|
| 1 410 kWh/year | C | ISO 22041-2019 | 40,26 EEI |

CERTIFICATIONS

ISO HOSHIZAKI • ISO 9001 ISO HOSHIZAKI • ISO 14001 CE

Hoshizaki France
Parc des Reflets
165 Avenue du Bois de la Pie
95700 ROISSY-EN-FRANCE
France

T. +33 (0)1 48 63 93 80
info@hoshizaki.fr
www.hoshizaki.fr

# Premier F 2 A1 DL DR L E

## SPÉCIFICATIONS TECHNIQUES

| Plage de température | Taille de l'étagère | Volume, brut | Volume net utile | Volume, net | Alimentation électrique | Puissance connectée | Classe climatique | Niveau sonore | Capacité de réf. à - à -30°C |
|---|---|---|---|---|---|---|---|---|---|
| -25/-5°C | GN 1/1 | 301 l | 192 l | 192 l | 230V, 50Hz | 425 W | 5 | 45 dB | 376 W |

## SPÉCIFICATIONS TRANSPORT

| Largeur (emballée) | Profondeur (emballée) | Hauteur (emballée) | Volume (emballé) | Poids brut | Largeur | Profondeur | Hauteur incluant les pieds (minimum) | Hauteur y compris les pieds (maximum) | Poids net |
|---|---|---|---|---|---|---|---|---|---|
| 1 340 mm | 730 mm | 1 181 mm | 1,17 m3 | 114 kg | 1 314 mm | 700 mm | 984,2 mm | 1 034,2 mm | 102 kg |

Avertissement: Tous les efforts ont été faits pour s'assurer que les informations contenues dans cette fiche technique sont exactes au moment de la publication. Hoshizaki Europe BV décline toute responsabilité en cas d'erreurs typographiques, d'omissions ou d'interprétation erronée des informations contenues dans cette publication et se réserve le droit de la modifier sans préavis.

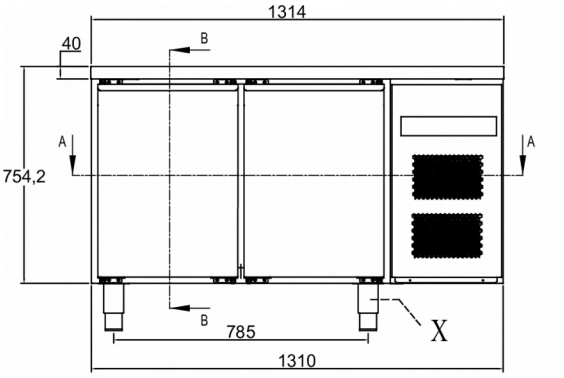


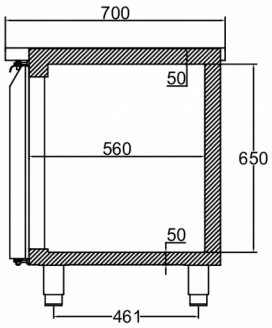


SECTION B-B

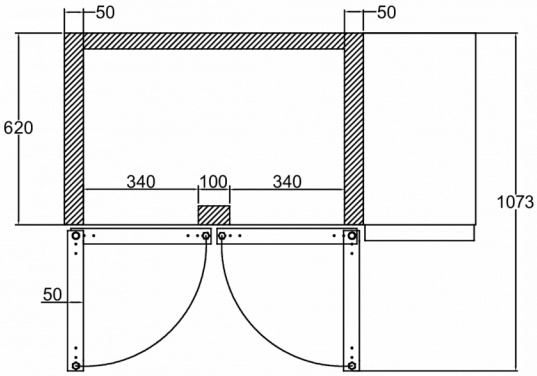


SECTION A-A

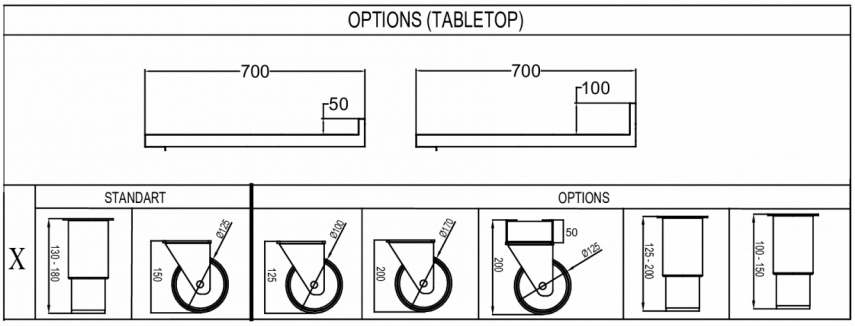



HOSHIZAKI

Hoshizaki Belgium info@hoshizaki.nl
Hoshizaki Danmark info@hoshizaki.dk
Hoshizaki Deutschland vertrieb@hoshizaki.de
Hoshizaki France info@hoshizaki.fr
Hoshizaki Iberia info@hoshizaki.es
Hoshizaki Italia commerciale@hoshizaki.it
Hoshizaki Middle East sales.ex@hoshizaki-europe.com

Hoshizaki Netherlands info@hoshizaki.nl
Hoshizaki Norge salg@hoshizaki.no
Hoshizaki Sverige orderSE@hoshizaki.dk
Hoshizaki UK uksales@hoshizaki.uk
Pays exportateurs sales.ex@hoshizaki-europe.com
Autres pays sales.ex@hoshizaki-europe.com

www.hoshizaki.fr