Premier K 3 PT DL DL DR L E

Comptoir réfrigéré avec 3 sections et plan de travail pour préparations

GAMME DE PRODUITS: PREMIER 370
NUMÉRO D'ARTICLE: 311070112100
PAYS D'ORIGINE: TURQUIE



Hoshizaki Premier K 3 PT DL DL DR L E est un comptoir réfrigéré GN 1/1 à 3 portes avec un plan de travail pour préparations avec couvercle de nuit rabattable et isolée. Il a un volume brut de 463 litres. La largeur de l'étagère est de 325 mm.

- 9 x 1/3 bacs gastronormes de 100 mm de profondeur pouvant être installés sous le plan de travail (bacs GN non fournis)
- Profondeur maximale des bacs GN 150 mm
- Avec couvercle de nuit isolé
- Refroidissement par ventilateur
- Ventilation frontale intégrale
- L'appareil peut être entièrement intégré. Grâce à la conception de l'aération frontale, aucun flux d'air n'est nécessaire au-dessous, sur les côtés ou à l'arrière de l'appareil.
- Dégivrage automatique avec ré-évaporation de l'eau de dégivrage
- Armoire et compartiment du compresseur très résistants
- Système de refroidissement de classe climatique 5 supportant une température extérieure allant jusqu'à +40°C
- Extérieur et intérieur en acier inoxydable AISI 304
- Groupe frigorifique compact et amovible pour la maintenance et l'entretien
- Filtre du condensateur démontable pour nettoyage ou remplacement
- Portes réversibles
- Grilles anti-basculement
- Joints de porte amovibles et magnétique avec triple zone d'isolation
- Socle intérieur en forme de cuvette avec coins arrondis pour récupérer les liquides
- Protection contre l'eau IP 21
- Design identique à celui des armoires Premier



1/1 GN

ACCESSOIRES INCLUS

2 grilles grises fournies par section de porte

ACCESSOIRES OPTIONNELS

Jeu de 4 pieds 100-150 mm
Jeu de 4 pieds 125-200 mm
Jeu de 4 pieds 130-180 mm
Jeu de roulettes 125 mm
Jeu de roulettes 150 mm
Jeu de roulettes 200 mm
Kit d'extension des roulettes (augmente la hauteur des roulettes de 50 mm)
Grille GN 1/1 en inox, 325 x 530 mm
Grille GN 1/1 rilsanisée grise, 325 x 530 mm
Jeu de glissières
Jeu de porte

PÉRIODE DE GARANTIE	EXTÉRIEUR
6 ans pièces et main d'oeuvre	**Inox AISI 304**

INTÉRIEUR
Inox AISI 304

Type de réfrigérant: R290 / Réfrigérant: 0,09 kg / Equivalent en CO2: 0,27 kg

CERTIFICATIONS

ISO HOSHIZAKI • ISO 9001
ISO HOSHIZAKI • ISO 14001
CE

Hoshizaki France
Parc des Reflets
165 Avenue du Bois de la Pie
95700 ROISSY-EN-FRANCE
France

T. +33 (0)1 48 63 93 80
info@hoshizaki.fr
www.hoshizaki.fr

Premier K 3 PT DL DL DR L E

SPÉCIFICATIONS TECHNIQUES

Plage de température	Taille de l'étagère	Volume, brut	Classe climatique
+2/+12°C	GN 1/1	463 l	5

Alimentation électrique	Puissance connectée	Capacité de réf. à (à -10°C)
230V, 50Hz	280 W	633 W

SPÉCIFICATIONS TRANSPORT

Largeur (emballée)	Profondeur (emballée)	Hauteur (emballée)	Volume (emballé)	Poids brut	Largeur	Profondeur	Hauteur	Hauteur incluant les pieds (minimum)	Hauteur y compris les pieds (maximum)	Poids net
1 783 mm	830 mm	1 375 mm	2,01 m3	192 kg	1 755 mm	800 mm	1 060 mm	1 190 mm	1 240 mm	180 kg

Avertissement: Tous les efforts ont été faits pour s'assurer que les informations contenues dans cette fiche technique sont exactes au moment de la publication. Hoshizaki Europe BV décline toute responsabilité en cas d'erreurs typographiques, d'omissions ou d'interprétation erronée des informations contenues dans cette publication et se réserve le droit de la modifier sans préavis.

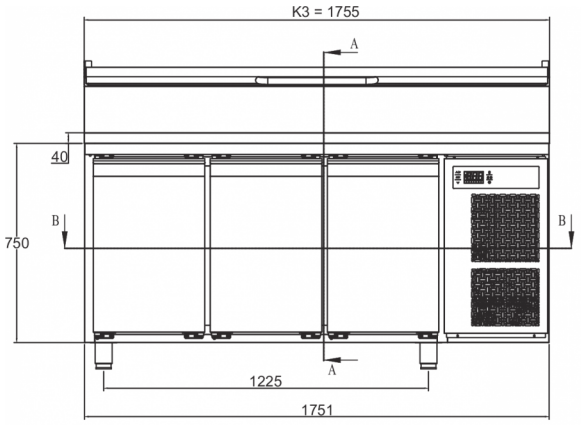

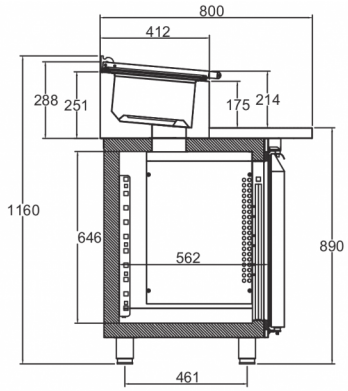

SECTION A-A

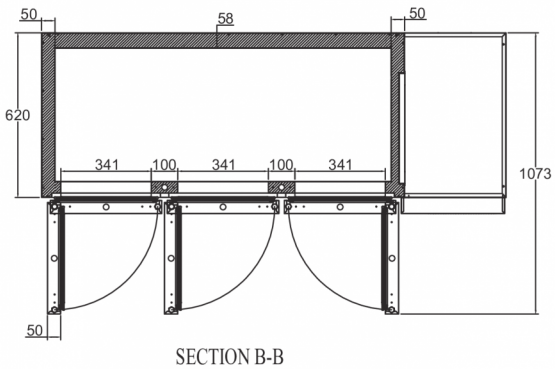

SECTION B-B

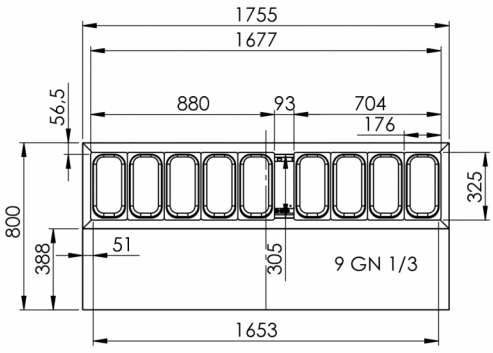

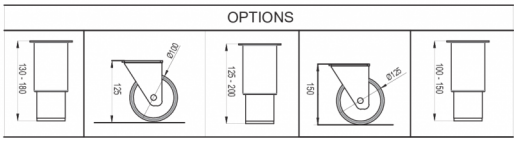

HOSHIZAKI

Hoshizaki Belgium	info@hoshizaki.nl
Hoshizaki Danmark	info@hoshizaki.dk
Hoshizaki Deutschland	vertrieb@hoshizaki.de
Hoshizaki France	info@hoshizaki.fr
Hoshizaki Iberia	info@hoshizaki.es
Hoshizaki Italia	commerciale@hoshizaki.it
Hoshizaki Middle East	sales.ex@hoshizaki-europe.com
Hoshizaki Netherlands	info@hoshizaki.nl
Hoshizaki Norge	salg@hoshizaki.no
Hoshizaki Sverige	order@hoshizaki.se
Hoshizaki UK	uksales@hoshizaki.uk
Pays exportateurs	sales.ex@hoshizaki-europe.com
Autres pays	sales.ex@hoshizaki-europe.com

www.hoshizaki.fr