Premier M 3 A DL DL DR L E CO2

Comptoir réfrigéré, froid intensif, avec 3 sections sans régulateur pour groupe frigorifique à distance

GAMME DE PRODUITS: PREMIER 370
NUMÉRO D'ARTICLE: 312000112102
PAYS D'ORIGINE: TURQUIE



Premier M 3 A DL DL DR L E CO2 est un comptoir réfrigéré 1/1 GN à 3 portes avec froid intensif et un plan de travail plat. Il est pour connexion à un système de refroidissement à distance et compatible avec réfrigérant R744 (CO2). Ce produit peut être associé à un contrôleur d'un autre fabricant.

Il a un volume brut de 463 litres. La hauteur de la caisse est de 748 mm sans les pieds, la largeur de l'étagère est de 325 mm.

- Compatible R744 (CO2), connexion à système de refroidissement externe, prêt pour contrôleur (H 29 x L 71 mm) et transmetteur inclus, remplacable au choix de l'installateur
- Includes expansion valve
- Refroidissement par ventilateur
- Dégivrage automatique avec ré-évaporation de l'eau de dégivrage
- Conçu pour un système de refroidissement de classe climatique 5, supportant jusqu'à +40°C et 60% d'humidité relative
- Extérieur et intérieur en acier inoxydable AISI 304
- Portes réversibles
- Grilles anti-basculement
- Joints de porte amovibles et magnétique avec triple zone d'isolation
- Socle intérieur en forme de cuvette avec coins arrondis pour récupérer les liquides
- Protection contre l'eau IP 21
- Design identique à celui des armoires Premier



1/1 GN

ACCESSOIRES INCLUS

2 grilles grises fournies par section de porte

ACCESSOIRES OPTIONNELS

Jeu de 4 pieds 100-150 mm
Jeu de 4 pieds 125-200 mm
Jeu de 4 pieds 130-180 mm
Grille GN 1/1 en inox, 325 x 530 mm
Grille GN 1/1 rilsanisée gris, 325 x 530 mm
Jeu de glissières
Jeu de porte
Jeu de tiroirs avec 2 x 1/2
Jeu de tiroirs avec 3 x 1/3
Plan de travail
Plan de travail avec dosseret de 50 mm
Plan de travail avec dosseret de 100 mm

PÉRIODE DE GARANTIE	EXTÉRIEUR
1 an pièces	Inox AISI 304

INTÉRIEUR
Inox AISI 304

Compatibilité des réfrigérants: R744

CERTIFICATIONS

ISO HOSHIZAKI • ISO 9001
ISO HOSHIZAKI • ISO 14001
CE

Hoshizaki France
Parc des Reflets
165 Avenue du Bois de la Pie
95700 ROISSY-EN-FRANCE
France

T. +33 (0)1 48 63 93 80
info@hoshizaki.fr
www.hoshizaki.fr

Premier M 3 A DL DL DR L E CO2

SPÉCIFICATIONS TECHNIQUES

Plage de température	Taille de l'étagère	Volume, brut	Classe climatique
-5/+12°C	GN 1/1	463 l	5

Alimentation électrique	Cap. frigorifique minimale - armoires K et M à –10 °C	Intensité électrique maximale (ampère-A)	Pression maximale du système	Puissance connectée
230V, 50Hz	350 W	2,6 Ah	90 Bar	620 W

SPÉCIFICATIONS TRANSPORT

Largeur (emballée)	Profondeur (emballée)	Hauteur (emballée)	Volume (emballé)	Poids brut	Largeur	Profondeur	Hauteur	Hauteur incluant les pieds (minimum)	Hauteur y compris les pieds (maximum)	Poids net
1 835 mm	820 mm	986 mm	1,48 m3	118 kg	1 755 mm	700 mm	754,2 mm	884,2 mm	934,2 mm	108 kg

Avertissement: Tous les efforts ont été faits pour s'assurer que les informations contenues dans cette fiche technique sont exactes au moment de la publication. Hoshizaki Europe BV décline toute responsabilité en cas d'erreurs typographiques, d'omissions ou d'interprétation erronée des informations contenues dans cette publication et se réserve le droit de la modifier sans préavis.

Veuillez observer: Cette comptoir connectable à un système réfrigéré à distance est fabriquée sur demande. Merci d'intégrer un delai de livraison plus long que pour le reste de notre gamme.

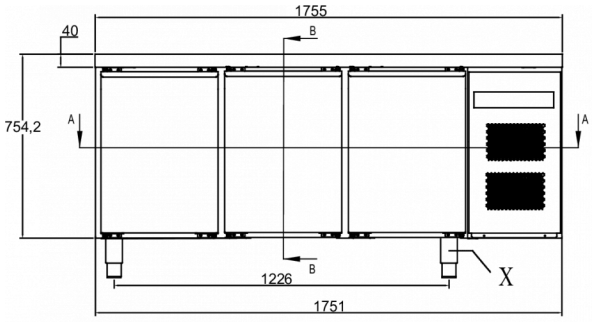

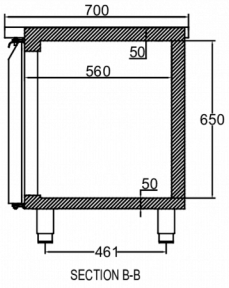

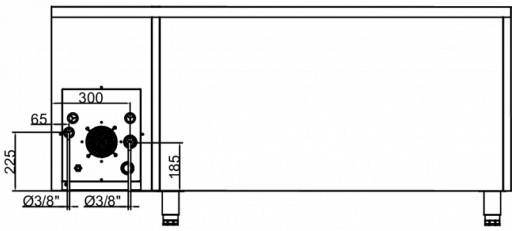

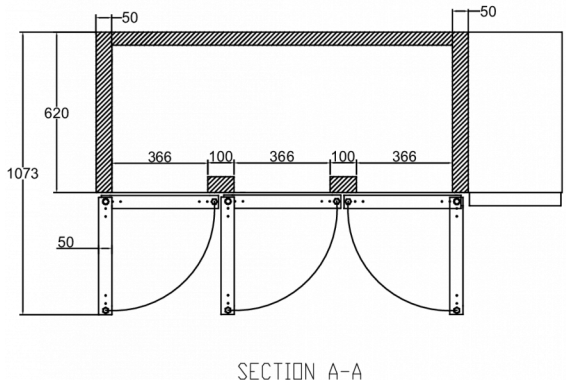

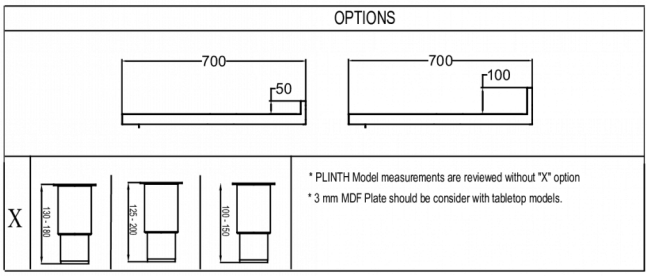

HOSHIZAKI

Hoshizaki Belgium	info@hoshizaki.nl
Hoshizaki Danmark	info@hoshizaki.dk
Hoshizaki Deutschland	vertrieb@hoshizaki.de
Hoshizaki France	info@hoshizaki.fr
Hoshizaki Iberia	info@hoshizaki.es
Hoshizaki Italia	commerciale@hoshizaki.it
Hoshizaki Middle East	sales.ex@hoshizaki-europe.com
Hoshizaki Netherlands	info@hoshizaki.nl
Hoshizaki Norge	salg@hoshizaki.no
Hoshizaki Sverige	order@hoshizaki.se
Hoshizaki UK	uksales@hoshizaki.uk
Pays exportateurs	sales.ex@hoshizaki-europe.com
Autres pays	sales.ex@hoshizaki-europe.com

www.hoshizaki.fr