BCF RI U 100 CO2 1N DL

Cellule à chariot monobloc de refroidissement rapide et de surgélation, compatible avec un système de refroidissement CO2 externe

GAMME DE PRODUITS: ROLL-IN UNIBODY BLASTCHILLER/FREEZER
NUMÉRO D'ARTICLE: 5BMA8DCRH-20A3MC
PAYS D'ORIGINE: ITALIE



Le modèle PREMIER BCF RI U 100 CO2 1N DL est une cellule de refroidissement rapide et de surgélation conforme aux normes HACCP, conçu pour accueillir des chariots de format GN 1/1 ou EN 60/40, offrant une capacité de refroidissement de 100 kg et une capacité de surgélation de 78 kg.

L'unité est livrée avec son sol, une rampe, un contrôleur numérique avancé, une connexion WIFI intégrée, une sonde à cœur, un tube de vidange externe pour l'évacuation des condensats, un port USB dédié à la collecte des données sanitaires et un système de fermeture à clé.

- Écran tactile 7" avec icônes couleur.
- Refroidissement rapide, surgélation, conservation, pré-refroidissement, durcissement de glace , assainissement du poisson, refroidissement de bouteilles, pâtisserie, stérilisation de la cellule, décongélation, séchage de la cellule.
- Contrôle du cycle au choix par temps ou par température (sonde à cœur) avec cycles en cascade avec sonde unique, cycles par minuterie et démarrage rapide.
- Sonde à cœur chauffée (pour un retrait facile après surgélation).
- Connexion WIFI intégrée et port USB pour la collecte des données HACCP.
- Port Ethernet
- Multiples cycles entièrement personnalisables avec vitesse du ventilateur réglable.
- Système de refroidissement Classe Climatique 5 (conçu pour fonctionner jusqu'à une température ambiante de +40°C).
- Dégivrage électrique
- La section interne du ventilateur peut être ouverte pour le nettoyage complet. Accès au boîtier électrique en façade.
- Cadre de porte chauffant avec charnières à gauche (charnières à droite en option).
- Rampe pour chariots intégrée et encastrée.
- Évaporateur avec revêtement époxy contre la rouille et la corrosion.
- Angles internes arrondis pour une hygiène optimale.
- Fermeture à clé.

COMPATIBLE AVEC
Chariot GN1/1 ou EN60/40

ACCESSOIRES INCLUS
Pas disponibles

ACCESSOIRES OPTIONNELS
Pare-chocs *
Générateur d'ozone *
Charnières de porte à droite *
Emballage en caisse bois *

Option = Doit être spécifié lors de la commande

PÉRIODE DE GARANTIE	EXTÉRIEUR
1 an pièces et main d'oeuvre	**Inox AISI 304**

INTÉRIEUR
Inox AISI 304

Compatibilité des réfrigérants: R744

Hoshizaki France
Parc des Reflets
165 Avenue du Bois de la Pie
95700 ROISSY-EN-FRANCE
France

T. +33 (0)1 48 63 93 80
info@hoshizaki.fr
www.hoshizaki.fr

BCF RI U 100 CO2 1N DL

SPÉCIFICATIONS TECHNIQUES

Système de refroidissement	Plage de température	Alimentation électrique	Required cooling capacity	Puissance connectée	Calibre du fusible	Capacité de refroidissement rapide (de +70°C à +3° en 90 min.)	Capacité de surgélation (de +70°C à -18° en 4 heures)
Système de refroidissement externe	-40/+40°C	220-240V/1N/50Hz	8 987 W	483 W	20 Ampère	100 kg	78 kg

Classe climatique	Poids net	Door clear opening (W x H)	Dimensions intérieures (L x P x H)	Dimensions extérieures (L x P x H)
5	320 kg	673 x 1881,8 mm	690 mm x 833 mm x 1 881 mm	1 210 mm x 1 081 mm x 2 243 mm

SPÉCIFICATIONS TRANSPORT

Dimensions emballée (L x P x H)	Volume (emballé)	Poids brut
1 270 mm x 1 150 mm x 2 527 mm	3,7 m3	350 kg

Avertissement: Tous les efforts ont été faits pour s'assurer que les informations contenues dans cette fiche technique sont exactes au moment de la publication. Hoshizaki Europe BV décline toute responsabilité en cas d'erreurs typographiques, d'omissions ou d'interprétation erronée des informations contenues dans cette publication et se réserve le droit de la modifier sans préavis.

Hoshizaki Belgium info@hoshizaki.nl
Hoshizaki Danmark info@hoshizaki.dk
Hoshizaki Deutschland vertrieb@hoshizaki.de
Hoshizaki France info@hoshizaki.fr
Hoshizaki Iberia info@hoshizaki.es
Hoshizaki Italia commerciale@hoshizaki.it
Hoshizaki Middle East sales.ex@hoshizaki-europe.com

Hoshizaki Netherlands info@hoshizaki.nl
Hoshizaki Norge salg@hoshizaki.no
Hoshizaki Sverige order@hoshizaki.se
Hoshizaki UK uksales@hoshizaki.uk
Pays exportateurs sales.ex@hoshizaki-europe.com
Autres pays sales.ex@hoshizaki-europe.com

www.hoshizaki.fr

HOSHIZAKI

BCF RI U 100 CO2 1N DL

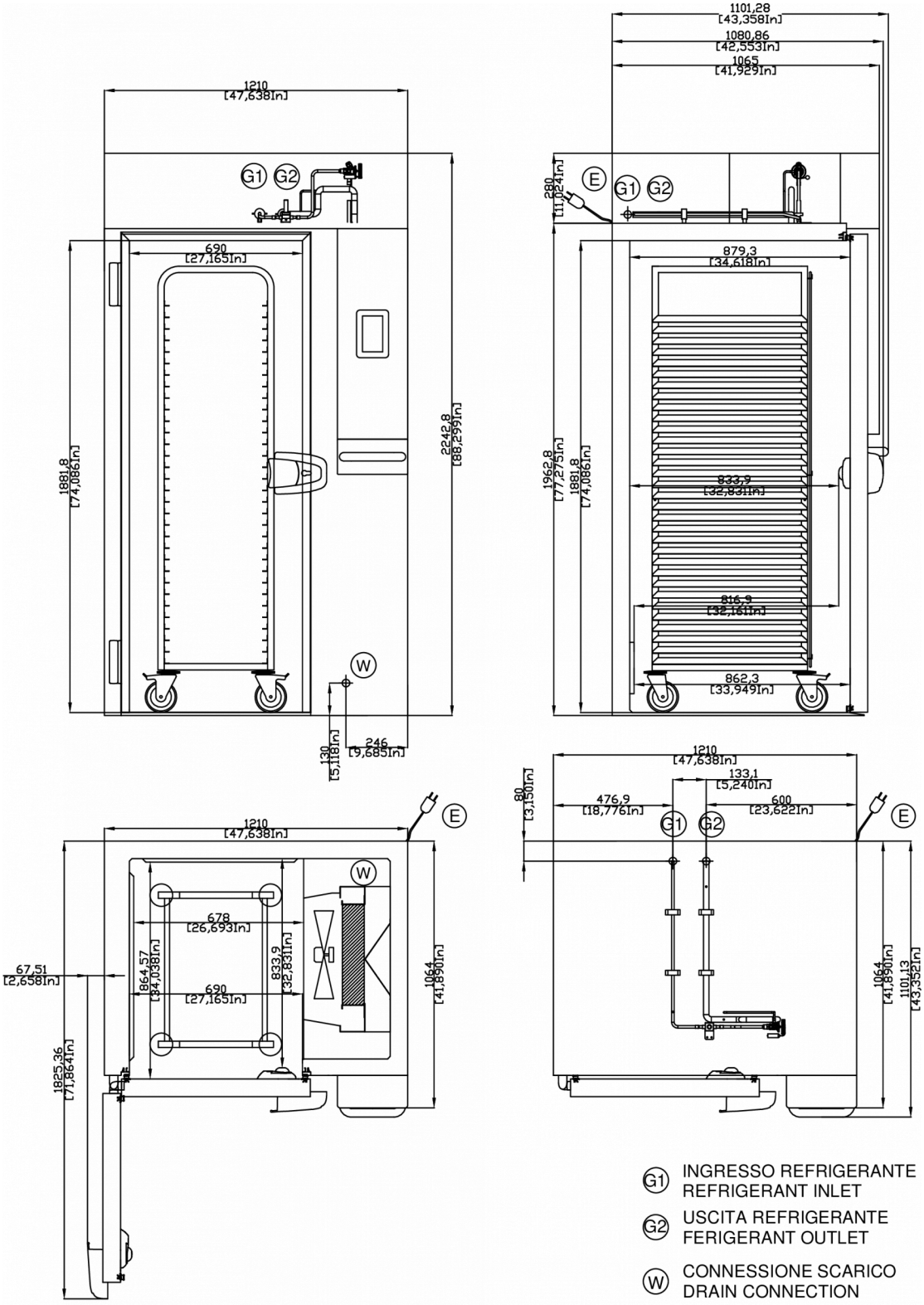

G1 INGRESSO REFRIGERANTE
REFRIGERANT INLET

G2 USCITA REFRIGERANTE
FERIGERANT OUTLET

W CONNESSIONE SCARICO
DRAIN CONNECTION

E CONNESSIONE ELETTRICA
ELECTRICAL CONNECTION

HOSHIZAKI

Hoshizaki Belgium	info@hoshizaki.nl
Hoshizaki Danmark	info@hoshizaki.dk
Hoshizaki Deutschland	vertrieb@hoshizaki.de
Hoshizaki France	info@hoshizaki.fr
Hoshizaki Iberia	info@hoshizaki.es
Hoshizaki Italia	commerciale@hoshizaki.it
Hoshizaki Middle East	sales.ex@hoshizaki-europe.com
Hoshizaki Netherlands	info@hoshizaki.nl
Hoshizaki Norge	salg@hoshizaki.no
Hoshizaki Sverige	order@hoshizaki.se
Hoshizaki UK	uksales@hoshizaki.uk
Pays exportateurs	sales.ex@hoshizaki-europe.com
Autres pays	sales.ex@hoshizaki-europe.com

www.hoshizaki.fr