# PREMIER TK150 CO2

## Module de kit technique pour cellule de refroidissement/congélation rapide

GAMME DE PRODUITS: KIT TECHNIQUE
NUMÉRO D'ARTICLE: 5LMA6GCRH-N1ALBC
PAYS D'ORIGINE: ITALIE



PREMIER TK150 CO2 est un kit technique pour système de cellule de refroidissement/congélation rapide transversale

Capacité de refroidissement/congélation de 150/100 kg. Il dispose d'un écran de contrôle tactile 7" ludique.

Le modèle est équipé d'un régulateur, sonde à cœur chauffée, connexion WIFI, port Ethernet, port USB, bac d'égouttage et pieds

- Pour raccordement à un système de refroidissement externe et compatible avec le réfrigérant CO2.
- Refroidissement rapide, surgélation, conservation, pré-refroidissement, durcissement de glace , assainissement du poisson, refroidissement de bouteilles, pâtisserie, stérilisation de la cellule, décongélation, séchage de la cellule.
- Écran tactile 7" avec icônes couleur.
- Contrôle du cycle au choix par temps ou par température (sonde à cœur) avec cycles en cascade avec sonde unique, cycles par minuterie et démarrage rapide.
- Sonde à cœur chauffée (pour un retrait facile après surgélation).
- Connexion WIFI intégrée et port USB pour la collecte des données HACCP.
- Port Ethernet
- Paramètres personnalisables
- Paramètres et étapes de cycles multiples entièrement personnalisables avec vitesse du ventilateur réglable.
- Dégivrage électrique
- Détendeur électronique avec driver
- Système de refroidissement Classe Climatique 5 (conçu pour fonctionner jusqu'à une température ambiante de +40°C)
- La section interne du ventilateur peut être ouverte pour le nettoyage complet. Accès au boîtier électrique en façade.
- Évaporateur avec revêtement époxy contre la rouille et la corrosion.
- Interrupteur principal
- Accès au boîtier électrique en façade.
- Connecteurs intelligents pour une installation et une interconnexion fluides avec les autres produits de la gamme

### ACCESSOIRES INCLUS

Pas disponibles

### ACCESSOIRES OPTIONNELS

Protection d'évaporateur *
Télécommande / Contrôleur à distance *
Générateur d'ozone *
Emballage en caisse bois *

* Option = Doit être spécifié lors de la commande

| PÉRIODE DE GARANTIE | EXTÉRIEUR |
|---|---|
| **1 an pièces et main d'oeuvre** | **Inox AISI 304** |

Compatibilité des réfrigérants: R744

Hoshizaki France
Parc des Reflets
165 Avenue du Bois de la Pie
95700 ROISSY-EN-FRANCE
France

T. +33 (0)1 48 63 93 80
info@hoshizaki.fr
www.hoshizaki.fr

# PREMIER TK150 CO2

## SPÉCIFICATIONS TECHNIQUES

| Système de refroidissement | Plage de température | Alimentation électrique | Required cooling capacity | Pression maximale du système | Puissance connectée | Calibre du fusible | Total evaporator volume | Capacité de refroidissement rapide (de +70°C à +3° en 90 min.) | Capacité de surgélation (de +70°C à -18° en 4 heures) |
|---|---|---|---|---|---|---|---|---|---|
| Système de refroidissement externe | -40/+40°C | 220-240V/1N/50 Hz | 18 500 W | 60 Bar | 510 W | 16 Ampère | 12 l | 150 kg | 100 kg |

| Classe climatique | Poids net | Hauteur incluant les pieds (minimum) | Hauteur y compris les pieds (maximum) | Dimensions extérieures (L x P x H) |
|---|---|---|---|---|
| 5 | 91 kg | 2 094 mm | 2 139 mm | 1 015 mm x 410 mm x 2 094 mm |

## SPÉCIFICATIONS TRANSPORT

| Dimensions emballée (L x P x H) | Volume (emballé) | Poids brut |
|---|---|---|
| 1 050 mm x 2 270 mm x 583 mm | 1,3 m3 | 129 kg |

Avertissement: Tous les efforts ont été faits pour s'assurer que les informations contenues dans cette fiche technique sont exactes au moment de la publication. Hoshizaki Europe BV décline toute responsabilité en cas d'erreurs typographiques, d'omissions ou d'interprétation erronée des informations contenues dans cette publication et se réserve le droit de la modifier sans préavis.

HOSHIZAKI

Hoshizaki Belgium info@hoshizaki.nl
Hoshizaki Danmark info@hoshizaki.dk
Hoshizaki Deutschland vertrieb@hoshizaki.de
Hoshizaki France info@hoshizaki.fr
Hoshizaki Iberia info@hoshizaki.es
Hoshizaki Italia commerciale@hoshizaki.it
Hoshizaki Middle East sales.ex@hoshizaki-europe.com

Hoshizaki Netherlands info@hoshizaki.nl
Hoshizaki Norge salg@hoshizaki.no
Hoshizaki Sverige order@hoshizaki.se
Hoshizaki UK uksales@hoshizaki.uk
Pays exportateurs sales.ex@hoshizaki-europe.com
Autres pays sales.ex@hoshizaki-europe.com

www.hoshizaki.fr

# PREMIER TK150 CO2

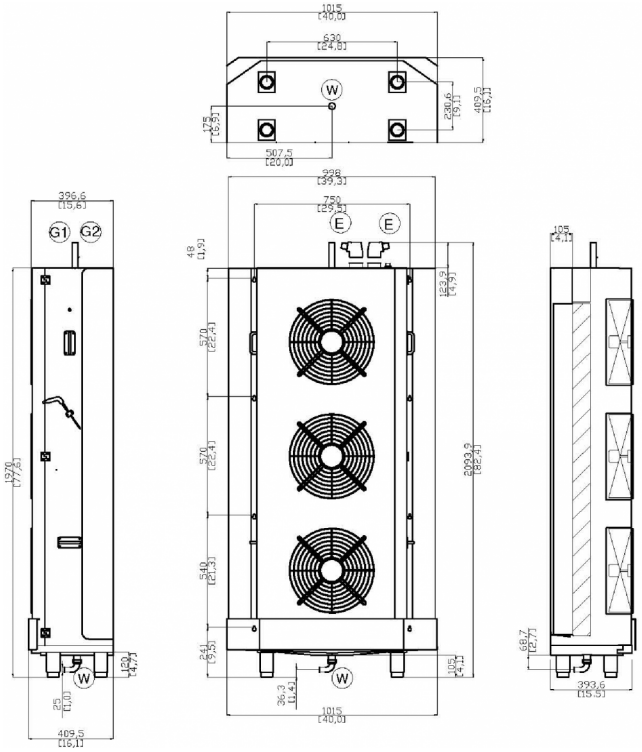

H MIN 120 [4.72 in]
H MAX 165 [6.50 in]

G1 INGRESSO REFRIGERANTE Ø16mm - CO2 Ø10mm
REFRIGERANT INLET Ø16mm - CO2 Ø10mm

G2 USCITA REFRIGERANTE Ø28mm - CO2 Ø16mm
FERIGERANT OUTLET Ø28mm - CO2 Ø16mm

E CONNESSIONE ELETTRICA
ELECTRICAL CONNECTION

W CONNESSIONE SCARICO: Ø1" GAS DRITTO VERSO IL BASSO O CURVA DN25 ORIENTABILE (fornita a corredo)
DRAIN CONNECTION: Ø1" GAS STRAIGHT DOWN OR DN25 ADJUSTABLE ELBOW (provided with the equipment)

VOLUME CONSIGLIATO PER OGNI MODULO 3,8m3
RECCOMENDED VOLUME PER MODULE 3,8m3

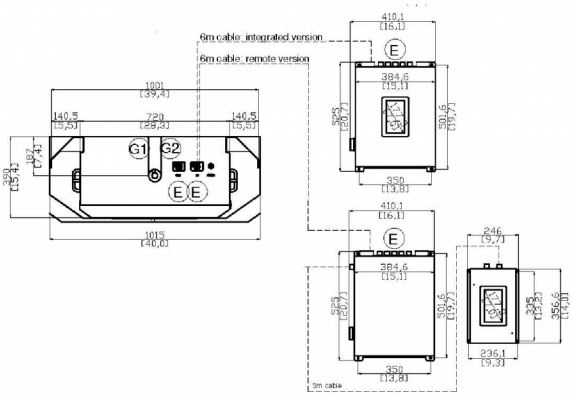



HOSHIZAKI

| | |
|---|---|
| Hoshizaki Belgium | info@hoshizaki.nl |
| Hoshizaki Danmark | info@hoshizaki.dk |
| Hoshizaki Deutschland | vertrieb@hoshizaki.de |
| Hoshizaki France | info@hoshizaki.fr |
| Hoshizaki Iberia | info@hoshizaki.es |
| Hoshizaki Italia | commerciale@hoshizaki.it |
| Hoshizaki Middle East | sales.ex@hoshizaki-europe.com |
| Hoshizaki Netherlands | info@hoshizaki.nl |
| Hoshizaki Norge | salg@hoshizaki.no |
| Hoshizaki Sverige | order@hoshizaki.se |
| Hoshizaki UK | uksales@hoshizaki.uk |
| Pays exportateurs | sales.ex@hoshizaki-europe.com |
| Autres pays | sales.ex@hoshizaki-europe.com |

www.hoshizaki.fr