ADVANCE ACR-130DG-LR-CRS-L2

Comptoir réfrigérant

GAMME DE PRODUITS: ADVANCE 130
NUMÉRO D'ARTICLE: 889000826
PAYS D'ORIGINE: TURQUIE



Hoshizaki Advance ACR-130DG-LR-CRS-L2 est un comptoir réfrigéré GN 1/1 à 2 sections, avec deux portes et un plan de travail plat avec un dosseret de 100 mm. Son volume utile net est de 171 litres. La hauteur sans les pieds est de 800 mm, pieds = H 125/200 mm (L2). La largeur de l'étagère est de 325 mm.

- Refroidissement assisté par ventilateur
- Dégivrage automatique avec ré-évaporation de l'eau de dégivrage
- Construction robuste de l'armoire et du compresseur
- Système de refroidissement de classe climatique 5 supportant une température ambiante de +40°C
- Extérieur et intérieur en acier inoxydable AISI 304
- Unité de réfrigération compacte coulissante pour la maintenance et l'entretien
- Filtre de condenseur amovible pour le nettoyage ou le remplacement
- Portes réversibles
- Grilles anti-basculement
- Joints de porte magnétiques amovibles avec triple zone d'isolation
- Base intérieure en forme de cuvette avec coins arrondis pour recueillir les liquides
- Protection contre l'eau IP 21
- Design identique à celle des armoires Advance

1/1 GN

ACCESSOIRES INCLUS

2 grilles grises fournies par section de porte

ACCESSOIRES OPTIONNELS

Jeu de pieds pour comptoir 830-880 mm (L1)
Jeu de 4 roulettes pour comptoir de 850 mm (C1)
Jeu de 4 roulettes pour comptoir de 900 mm (C2)
Plan de travail plat
Section de tiroir avec 2 x 1/2 tiroirs
Section de tiroir avec 3 x 1/3 tiroirs *
Support de grille - Gauche
Support de grille - Droite
Etagère en inox
Étagère grise

* La section à 3 tiroirs n'est pas disponible à côté du boîtier du compresseur

PÉRIODE DE GARANTIE	EXTÉRIEUR
5 ans pièces et main d'oeuvre	**Inox AISI 304**

INTÉRIEUR
Inox AISI 304

Type de réfrigérant: R290 / Réfrigérant: 0,055 kg / Equivalent en CO2: 0,165 kg

CERTIFICATIONS

Consommation électrique	Classe d'efficacité énergétique	Classe d'efficacité énergétique standard	Indice d'Efficacité énergétique (IEE)
721 kWh/an	B	ISO 22041: 2019	32,39 EEI

Hoshizaki France
Parc des Reflets
165 Avenue du Bois de la Pie
95700 ROISSY-EN-FRANCE
France

T. +33 (0)1 48 63 93 80
info@hoshizaki.fr
www.hoshizaki.fr

ADVANCE ACR-130DG-LR-CRS-L2

SPÉCIFICATIONS TECHNIQUES

Plage de température	Taille de l'étagère	Volume, brut	Volume net utile	Classe climatique	Niveau sonore
-2/+8°C	GN 1/1	301 l	171 l	5	51 dB(A)

Alimentation électrique	Puissance connectée	Capacité de réf. à (à -10°C)
230V, 50Hz	180 W	367 W

SPÉCIFICATIONS TRANSPORT

Largeur (emballée)	Profondeur (emballée)	Hauteur (emballée)	Volume (emballé)	Poids brut	Largeur	Profondeur	Hauteur	Hauteur incluant les pieds (minimum)	Hauteur y compris les pieds (maximum)	Poids net
1 364 mm	760 mm	1 100 mm	1,27 m3	124 kg	1 314 mm	700 mm	700 mm	825 mm	900 mm	97 kg

Avertissement: Tous les efforts ont été faits pour s'assurer que les informations contenues dans cette fiche technique sont exactes au moment de la publication. Hoshizaki Europe BV décline toute responsabilité en cas d'erreurs typographiques, d'omissions ou d'interprétation erronée des informations contenues dans cette publication et se réserve le droit de la modifier sans préavis.

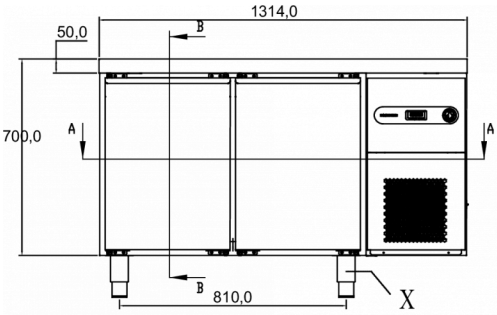

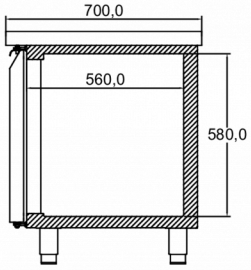

SECTION B-B

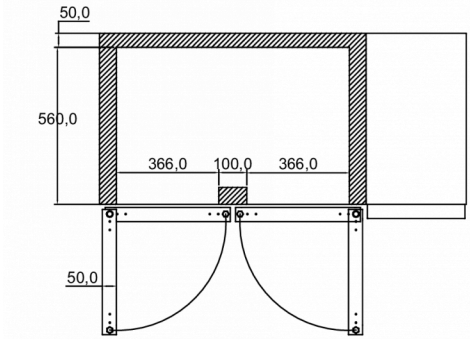

SECTION A-A

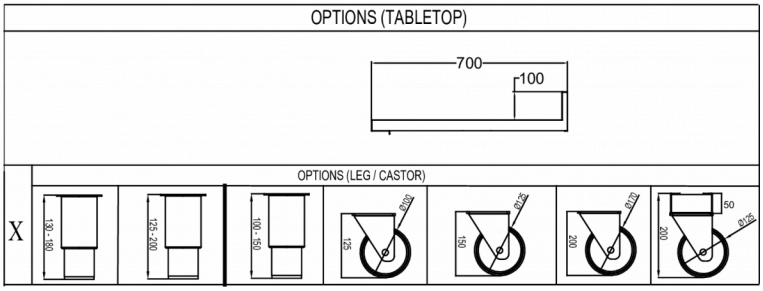

HOSHIZAKI

Hoshizaki Belgium	info@hoshizaki.nl
Hoshizaki Danmark	info@hoshizaki.dk
Hoshizaki Deutschland	vertrieb@hoshizaki.de
Hoshizaki France	info@hoshizaki.fr
Hoshizaki Iberia	info@hoshizaki.es
Hoshizaki Italia	commerciale@hoshizaki.it
Hoshizaki Middle East	sales.ex@hoshizaki-europe.com
Hoshizaki Netherlands	info@hoshizaki.nl
Hoshizaki Norge	salg@hoshizaki.no
Hoshizaki Sverige	order@hoshizaki.se
Hoshizaki UK	uksales@hoshizaki.uk
Pays exportateurs	sales.ex@hoshizaki-europe.com
Autres pays	sales.ex@hoshizaki-europe.com

www.hoshizaki.fr