HOSHIZAKI

Premier F 140 L

Congelatore doppia porta

2/1 GN

SERIE: PREMIER 140
CODICE ARTICOLO: 183141070
PAESE DI ORIGINE: TURCHIA

Hoshizaki Premier F 140 L è un congelatore a doppia porta con profondità pari a 2/1 GN con volume netto utilizzabile di 1085 litri, con classe energetica C. Ha un'altezza di 2080-2130 mm e profondità 848 mm (profondità 920 mm incl. pedale di apertura). I piedini sono regolabili tra i 130-180 mm.

- Sistema di ventilazione
- Sistema di ricircolo dell'aria
- Spegnimento automatico della ventola all'apertura della porta
- Design a compartimenti per la massima capacità interna e semplicità di manutenzione
- Sbrinamento automatico con rievaporazione dell'acqua di sbrinamento
- Unità di raffreddamento a compartimenti disponibile come unità unica
- Sistema di raffreddamento classe climatica 5 resistente fino a una temperatura ambiente di +40°C
- Condensatore che non necessita di filtro
- Esterno ed interno in acciaio inossidabile AISI 304
- Guide a parete in acciaio INOX e supporti ripiani regolabile
- Illuminazione interna a LED
- Porta con cerniera a destra reversibile
- Chiusura automatica della porta
- Porta con serratura
- Guarnizioni porta magnetiche rimovibili
- Pedale per apertura porta con protezione da sovraccarico (inclusa come accessorio)
- Fondo interno con angoli arrotondati per la raccolta dei liquidi
- Bassa rumorositá
- Protezione dall'acqua IP21
- Design compatibile con i tavoli refrigerati Premier

ACCESSORI INCLUSI

4 set di supporti, 6 ripiani grigi (530 x 650 mm) + 2 ripiano inferiore, Pedale per apertura porta

ACCESSORI OPZIONALI

Set di piedini 130-180 mm
Set di ruote da 125 mm (2 x con freno e 2 x senza freno)
Ripiano grigio con protezione posteriore
Ripiano inferiore grigio con protezione posteriore
Ripiano in acciaio inox con protezione posteriore
Ripiano inferiore in acciaio inox con protezione posteriore
Set di ripiani in acciaio inox (6 superiori e 2 inferiori) con protezione posteriore
Supporto a U, lato sinistro
Supporto a U, lato destro
Chiave maestra

PERIODO DI GARANZIA
6 anni di garanzia su parti di ricambio & manodopera

RIVESTIMENTO ESTERNO
Acciaio Inox AISI 304

RIVESTIMENTO INTERNO
Acciaio inossidabile AISI 304

Tipologia refrigerante: R290 / Refrigerante: 0,14 kg / Equivalente CO2: 0,42 kg

CERTIFICAZIONI

ISO HOSHIZAKI • ISO 9001 | ISO HOSHIZAKI • ISO 14001 | CE

Consumo elettrico	Classe di efficienza energetica	Classe di efficienza energetica standard	Indice di Efficienza Energetica (IEE)
3.384 kWh/anno	C	ISO 22041: 2019	49,62 EEI

Hoshizaki Europe B.V.
Burgemeester Stramanweg 101
1101 AA, Amsterdam
Paesi Bassi
T. 0039 02 30557106
commerciale@hoshizaki.it
www.hoshizaki-europe.com
Sede legale Italiana: P.zza S.Maria Beltrade 1, 20123 Milano

HOSHIZAKI

Premier F 140 L

SPECIFICHE TECNICHE

Intervallo di temperatura	Dimensioni ripiano	Volume lordo	Volume netto	Alimentazione	Valori di allacciamento	Classe climatica	Livello rumorositá	Capacità di refrigerazione (a -30°C)
-25/-5°C	2/1 GN prof.	1.400 l	1.085 l	230V, 50Hz	920 W	5	56 dB(A)	608 W

SPECIFICHE DI TRASPORTO

Larghezza (con imballo)	Profonditá (con imballo)	Altezza (con imballo)	Volume (con imballo)	Peso lordo	Larghezza	Profonditá	Altezza	Altezza inclusa le gambe (minimo)	Altezza inclusi le gambe (massimo)	Peso netto
1.420 mm	880 mm	2.150 mm	2,687 m3	217 kg	1.380 mm	848 mm	1.950 mm	2.080 mm	2.130 mm	205 kg

Esonero da responsabilità: Abbiamo cercato di garantire che le informazioni contenute in questa scheda tecnica siano accurate al momento della pubblicazione. Hoshizaki Europe BV non si assume alcuna responsabilità per errori tipografici o omissioni o per qualsiasi interpretazione errata delle informazioni all'interno della pubblicazione e si riserva il diritto di modificare le stesse senza preavviso.

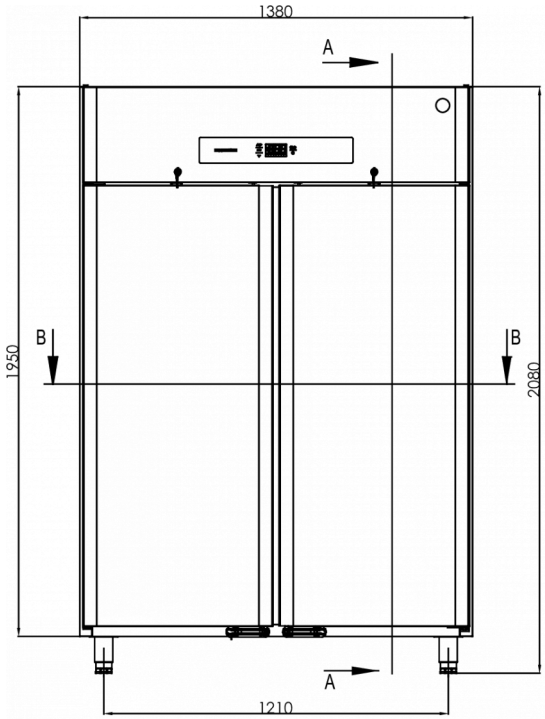

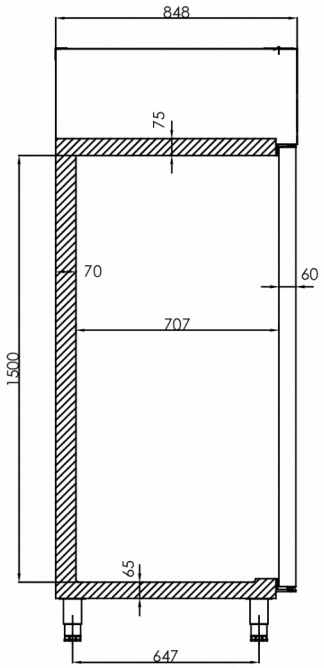

A-A

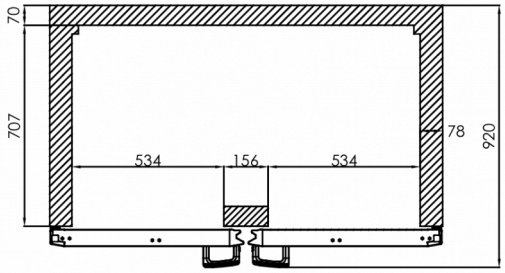

B-B

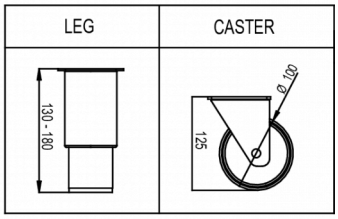

HOSHIZAKI

Hoshizaki Belgium info@hoshizaki.nl
Hoshizaki Danmark info@hoshizaki.dk
Hoshizaki Deutschland vertrieb@hoshizaki.de
Hoshizaki France info@hoshizaki.fr
Hoshizaki Iberia info@hoshizaki.es
Hoshizaki Italia commerciale@hoshizaki.it
Hoshizaki Middle East sales.ex@hoshizaki-europe.com

Hoshizaki Netherlands info@hoshizaki.nl
Hoshizaki Norge salg@hoshizaki.no
Hoshizaki Sverige orderSE@hoshizaki.dk
Hoshizaki UK uksales@hoshizaki.uk
Paesi di esportazione sales.ex@hoshizaki-europe.com
Altri paesi sales.ex@hoshizaki-europe.com

www.hoshizaki-europe.com