Premier U 140 Ru1

Frigorifero / Congelatore doppia porta tipologia 'U' con sistema di raffreddamento remoto







2/1 GN

SERIE: PREMIER 140
CODICE ARTICOLO: 188141071
PAESE DI ORIGINE: TURCHIA

Hoshizaki Premier U 140 RU1 è un frigorifero/congelatore doppia porta con profonditá pari a 2/1 GN, volume lordo di 1400 litri e dotato di valvola RU1 per connessione a un sistema di raffreddamento remoto. Predisposto per l'installazione, è compatibile con diversi refrigeranti. Ha un'altezza di 2080-2130 mm e profondità 848 mm (profondità 920 mm incl. pedale di apertura). I piedini sono regolabili tra i 130-180 mm.

Completa flessibilità con Premier tipologia 'U':
Il prodotto può funzionare come frigorifero o come congelatore. É possibile impostare le modalitá K, M o F con i seguenti intervalli di temperatura:
K: +2/+12°C M: -5/+12°C F: -25/-5°C

- Predisposto per l'installazione e per il raffreddamento remoto
- Sistema di ricircolo dell'aria
- Spegnimento automatico della ventola all'apertura della porta
- Sbrinamento automatico con rievaporazione dell'acqua di sbrinamento
- Sistema di raffreddamento classe climatica 5 resistente fino a una temperatura ambiente di +40°C
- Esterno ed interno in acciaio inossidabile AISI 304
- Supporti ripiano antiribaltamento integrati nel rivestimento interno
- Guide a parete in acciaio INOX e supporti ripiani regolabile
- Illuminazione interna a LED
- Porta con cerniera a destra reversibile
- Chiusura automatica della porta
- Porta con serratura
- Guarnizioni porta magnetiche rimovibili
- Pedale per apertura porta con protezione da sovraccarico (inclusa come accessorio)
- Fondo interno con angoli arrotondati per la raccolta dei liquidi
- Bassa rumorositá
- Protezione dall'acqua IP21
- Design compatibile con i tavoli refrigerati Premier

ACCESSORI INCLUSI

6 ripiani grigi (530 x 650 mm) + 2 ripiano inferiore, Pedale per apertura porta

ACCESSORI OPZIONALI

Set di piedini 130-180 mm
Ripiano grigio con protezione posteriore
Ripiano inferiore grigio con protezione posteriore
Ripiano in acciaio inox con protezione posteriore
Ripiano inferiore in acciaio inox con protezione posteriore
Set di ripiani in acciaio inox (6 superiori e 2 inferiori) con protezione posteriore
Supporto a U, lato sinistro
Supporto a U, lato destro
Chiave maestra

PERIODO DI GARANZIA
1 anno di garanzia su parti di ricambio

RIVESTIMENTO ESTERNO
Acciaio Inox AISI 304

RIVESTIMENTO INTERNO
Acciaio inossidabile AISI 304

Compatibilitá del refrigerante: R448A, R449A

CERTIFICAZIONI

ISO HOSHIZAKI • ISO 9001
ISO HOSHIZAKI • ISO 14001
CE

Hoshizaki Europe B.V.
Burgemeester Stramanweg 101
1101 AA, Amsterdam
Paesi Bassi
Sede legale Italiana: P.zza S.Maria Beltrade 1, 20123 Milano

T. 0039 02 30557106
commerciale@hoshizaki.it
www.hoshizaki-europe.com

Premier U 140 Ru1

SPECIFICHE TECNICHE

Dimensioni ripiano	Volume lordo	Alimentazione	Capacità di raffreddamento minima (Modalitá K e M) a -10°C	Capacità di raffreddamento minima (Modalitá F) a -30°C	Amperaggio massimo	Pressione massima sistema	Valori di allacciamento	Intervallo di regolazione temperatura	Classe climatica
2/1 GN prof.	1.400 l	230V, 50Hz	360 W	700 W	3,1 Ah	90 Bar	720 W	-25/+12°C	5

SPECIFICHE DI TRASPORTO

Larghezza (con imballo)	Profondità (con imballo)	Altezza (con imballo)	Volume (con imballo)	Peso lordo	Larghezza	Profondità	Altezza	Altezza inclusa le gambe (minimo)	Altezza inclusi le gambe (massimo)	Peso netto
1.420 mm	975 mm	2.150 mm	2,977 m3	186 kg	1.380 mm	848 mm	1.950 mm	2.080 mm	2.130 mm	170 kg

Esonero da responsabilità: Abbiamo cercato di garantire che le informazioni contenute in questa scheda tecnica siano accurate al momento della pubblicazione. Hoshizaki Europe BV non si assume alcuna responsabilità per errori tipografici o omissioni o per qualsiasi interpretazione errata delle informazioni all'interno della pubblicazione e si riserva il diritto di modificare le stesse senza preavviso.

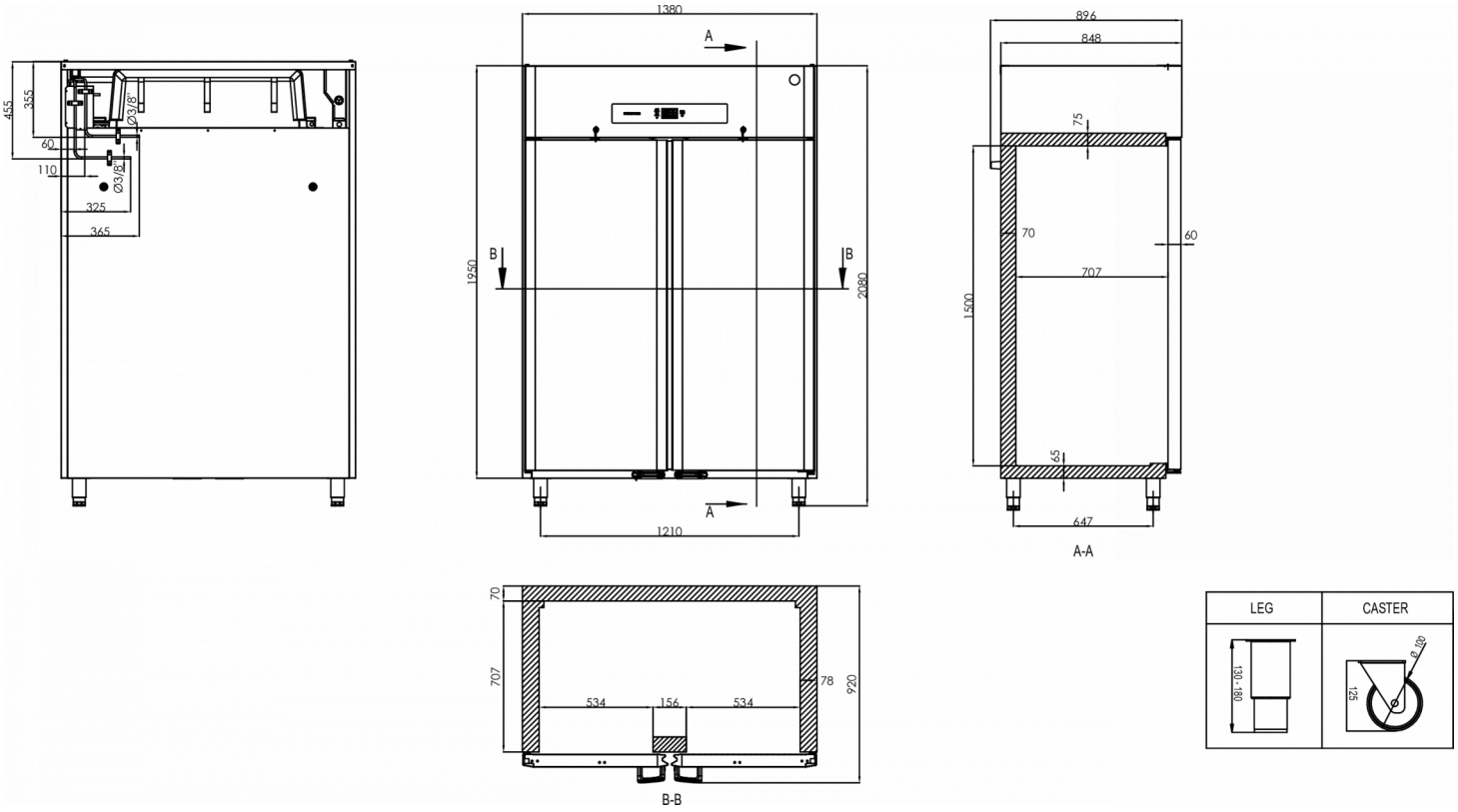

HOSHIZAKI

Hoshizaki Belgium	info@hoshizaki.nl
Hoshizaki Danmark	info@hoshizaki.dk
Hoshizaki Deutschland	vertrieb@hoshizaki.de
Hoshizaki France	info@hoshizaki.fr
Hoshizaki Iberia	info@hoshizaki.es
Hoshizaki Italia	commerciale@hoshizaki.it
Hoshizaki Middle East	sales.ex@hoshizaki-europe.com
Hoshizaki Netherlands	info@hoshizaki.nl
Hoshizaki Norge	salg@hoshizaki.no
Hoshizaki Sverige	order@hoshizaki.se
Hoshizaki UK	uksales@hoshizaki.uk
Paesi di esportazione	sales.ex@hoshizaki-europe.com
Altri paesi	sales.ex@hoshizaki-europe.com

www.hoshizaki-europe.com