Premier U 60 DR CO2 (AKCC-B)

Frigorifero / Congelatore Tipologia 'U' con regolatore Danfoss bluetooth e sistema di raffreddamento remoto

SERIE: PREMIER 60
CODICE ARTICOLO: 188601015
PAESE DI ORIGINE: TURCHIA



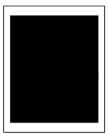

1/1 EN



1/1 EN

Hoshizaki Premier U 60 DR CO2 (AKCC-B) può funzionare come frigorifero o come congelatore. É possibile impostare le modalità K (+2/+12°C), M (-5/+12°C) o F (-25/-5°C). È adatto a vassoi con dimensioni 1/1 EN, ha un volume lordo 480 litri, regolatore Danfoss con bluetooth ed è predisposto per la connessione ad un sistema di raffreddamento remoto. É compatibile con il refrigerante R744 (CO2). Ha un'altezza di 2080-2130 mm e profondità 848 mm (profondità 920mm incl. pedale di apertura). I piedini sono regolabili tra i 130-180 mm.

- Predisposto per la connessione ad un sistema di raffreddamento remoto e compatibile con il refrigerante R744 (CO2)
- Scheda elettronica Danfoss AKCC 550A con bluetooth
- Display Danfoss AK-UI55
- Sistema di ricircolo dell'aria
- Spegnimento automatico della ventola all'apertura della porta
- Sbrinamento automatico con rievaporazione dell'acqua di sbrinamento
- Sistema di raffreddamento classe climatica 5 resistente fino a una temperatura ambiente di +40°C
- Esterno ed interno in acciaio inossidabile AISI 304
- Guide a parete in acciaio INOX e supporti ripiani regolabile
- Illuminazione interna a LED
- Porta con cerniera a destra reversibile
- Chiusura automatica della porta
- Porta con serratura
- Guarnizioni porta magnetiche rimovibili
- Pedale per apertura porta con protezione da sovraccarico (incluso come accessorio)
- Fondo interno con angoli arrotondati per la raccolta dei liquidi
- Bassa rumorositá
- Protezione dall'acqua IP21
- Design compatibile con i tavoli refrigerati Premier

ACCESSORI INCLUSI

4 ripiani grigi (400 x 600 mm), Pedale per apertura porta

ACCESSORI OPZIONALI

Set di piedini 130-180 mm
Ripiano grigio con protezione posteriore
Ripiano inferiore grigio con protezione posteriore
Ripiano in acciaio inox con protezione posteriore
Ripiano inferiore in acciaio inox con protezione posteriore
Set di ripiani in acciaio inox (3 superiori e 1 inferiore) con protezione posteriore
Chiave maestra

PERIODO DI GARANZIA
1 anno di garanzia su parti di ricambio

RIVESTIMENTO ESTERNO
Acciaio Inox AISI 304

RIVESTIMENTO INTERNO
Acciaio inossidabile AISI 304

Compatibilitá del refrigerante: R744

CERTIFICAZIONI

Hoshizaki Europe B.V.
Burgemeester Stramanweg 101
1101 AA, Amsterdam
Paesi Bassi
Sede legale Italiana: P.zza S.Maria Beltrade 1, 20123 Milano

T. 0039 02 30557106
commerciale@hoshizaki.it
www.hoshizaki-europe.com

Premier U 60 DR CO2 (AKCC-B)

SPECIFICHE TECNICHE

Dimensioni ripiano	Volume lordo	Alimentazione	Capacità di raffreddamento minima (Modalitá K e M) a -10°C	Capacità di raffreddamento minima (Modalitá F) a -30°C	Amperaggio massimo	Pressione massima sistema	Valori di allacciamento	Intervallo di regolazione temperatura	Classe climatica
Ripiano Euronorm 400x600mm | 1/1 EN	480 l	230V, 50Hz	300 W	376 W	2,5 Ah	90 Bar	570 W	-25/+12°C	5

SPECIFICHE DI TRASPORTO

Larghezza (con imballo)	Profondità (con imballo)	Altezza (con imballo)	Volume (con imballo)	Peso lordo	Larghezza	Profondità	Altezza	Altezza inclusa le gambe (minimo)	Altezza inclusi le gambe (massimo)	Peso netto
670 mm	975 mm	2.150 mm	1,4 m3	100 kg	610 mm	848 mm	1.950 mm	2.080 mm	2.130 mm	90 kg

Esonero da responsabilità: Abbiamo cercato di garantire che le informazioni contenute in questa scheda tecnica siano accurate al momento della pubblicazione. Hoshizaki Europe BV non si assume alcuna responsabilità per errori tipografici o omissioni o per qualsiasi interpretazione errata delle informazioni all'interno della pubblicazione e si riserva il diritto di modificare le stesse senza preavviso.

Prestare attenzione: Questo prodotto è disponibile solo su ordinazione. Per maggiori informazioni sulle tempistiche, vi preghiamo di contattare l'ufficio commerciale Hoshizaki.

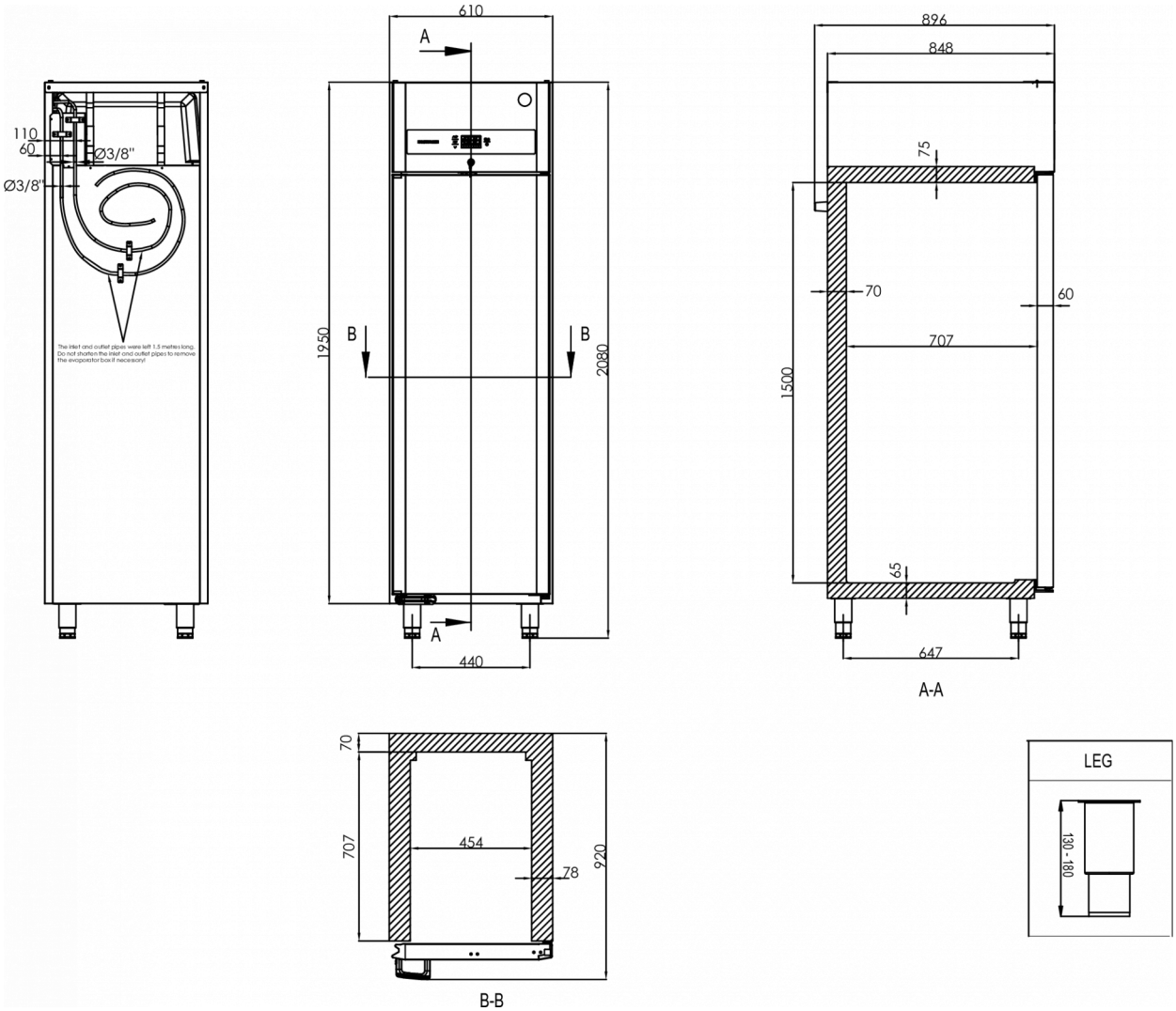

HOSHIZAKI

Hoshizaki Belgium	info@hoshizaki.nl
Hoshizaki Danmark	info@hoshizaki.dk
Hoshizaki Deutschland	vertrieb@hoshizaki.de
Hoshizaki France	info@hoshizaki.fr
Hoshizaki Iberia	info@hoshizaki.es
Hoshizaki Italia	commerciale@hoshizaki.it
Hoshizaki Middle East	sales.ex@hoshizaki-europe.com
Hoshizaki Netherlands	info@hoshizaki.nl
Hoshizaki Norge	salg@hoshizaki.no
Hoshizaki Sverige	order@hoshizaki.se
Hoshizaki UK	uksales@hoshizaki.uk
Paesi di esportazione	sales.ex@hoshizaki-europe.com
Altri paesi	sales.ex@hoshizaki-europe.com

www.hoshizaki-europe.com