Premier F 2 A DL DR L E

Banco congelatore a due sezioni

SERIE: PREMIER 270
CODICE ARTICOLO: 213000012100
PAESE DI ORIGINE: TURCHIA



Hoshizaki Premier F 2 A DL DR L E è un banco congelatore GN 1/1 a 2 sezioni con porta e un piano di lavoro senza alzatina. Ha un volume netto utile di 192 litri. L'altezza esclusi i piedini è di 750 mm (altezza piedini 130/180 mm). La larghezza del ripiano è di 325 mm.

- Raffreddamento assistito da ventola
- Design con ventilazione frontale
- L'unità può essere completamente integrata. Grazie al design con ventilazione frontale, non è necessario predisporre uno spazio nella parte inferiore, laterale o posteriore dell'unità
- Sbrinamento automatico con rievaporazione dell'acqua di sbrinamento
- Struttura resistente del mobile e del vano compressore
- Sistema di raffreddamento classe climatica 5 che resiste fino a +40°C di temperatura ambiente
- Esterno e interno in acciaio inox AISI 304
- Unità di refrigerazione compatta estraibile per manutenzione o assistenza
- Filtro del condensatore removibile per pulizia o sostituzione
- Unità di raffreddamento compartimentata e disponibile come unità unica
- Porte reversibili
- Ripiani antiribaltamento
- Guarnizioni delle porte magnetiche rimovibili e con tripla area di isolamento
- Base interna bombata con angoli arrotondati per raccogliere i liquidi
- Protezione dall'acqua IP 2X
- Design abbinato ai frigoriferi verticali Premier

1/1 GN

ACCESSORI INCLUSI

2 ripiani grigi per ciascuna sezione porta

ACCESSORI OPZIONALI

Set di piedini 125-200 mm
Set di piedini 130-180 mm
Set di 4 ruote 125 mm
Set di 4 ruote 150 mm
Set di 4 route 200 mm
Kit di estensione delle rotelle (estende l'altezza delle rotelle di 50 mm)
Ripiano in acciaio inox, 325 x 530mm
Ripiano grigio, 325 x 530mm
Supporto ripiano, set di 2
Sezione con porta
Piano di lavoro senza alzatina
Piano di lavoro con alzatina da 50 mm
Piano di lavoro con alzatina da 100 mm

PERIODO DI GARANZIA
6 anni di garanzia su parti di ricambio & manodopera

RIVESTIMENTO ESTERNO
Acciaio Inox AISI 304

RIVESTIMENTO INTERNO
Acciaio Inox AISI 304

Tipologia refrigerante: R290 / Refrigerante: 0,055 kg / Equivalente CO2: 0,165 kg

CERTIFICAZIONI

Consumo elettrico	Classe di efficienza energetica	Classe di efficienza energetica standard	Indice di Efficienza Energetica (IEE)
1.410 kWh/anno	C	ISO 22041: 2019	40,26 EEI

Hoshizaki Europe B.V.
Burgemeester Stramanweg 101
1101 AA, Amsterdam
Paesi Bassi
Sede legale Italiana: P.zza S.Maria Beltrade 1, 20123 Milano

T. 0039 02 30557106
commerciale@hoshizaki.it
www.hoshizaki-europe.com

Premier F 2 A DL DR L E

SPECIFICHE TECNICHE

Intervallo di temperatura	Dimensioni ripiano	Volume lordo	Volume netto	Classe climatica	Livello rumorositá
-25/-5°C	1/1 GN prof.	301 l	192 l	5	45 dB(A)

Alimentazione	Valori di allacciamento	Capacità di refrigerazione (a -30°C)
230V, 50Hz	425 W	376 W

SPECIFICHE DI TRASPORTO

Larghezza (con imballo)	Profonditá (con imballo)	Altezza (con imballo)	Volume (con imballo)	Peso lordo	Larghezza	Profonditá	Altezza	Altezza inclusa le gambe (minimo)	Altezza inclusi le gambe (massimo)	Peso netto
1.340 mm	730 mm	1.081 mm	1,08 m3	112 kg	1.314 mm	700 mm	754,2 mm	884,2 mm	1.034,2 mm	100 kg

Esonero da responsabilità: Abbiamo cercato di garantire che le informazioni contenute in questa scheda tecnica siano accurate al momento della pubblicazione. Hoshizaki Europe BV non si assume alcuna responsabilità per errori tipografici o omissioni o per qualsiasi interpretazione errata delle informazioni all'interno della pubblicazione e si riserva il diritto di modificare le stesse senza preavviso.

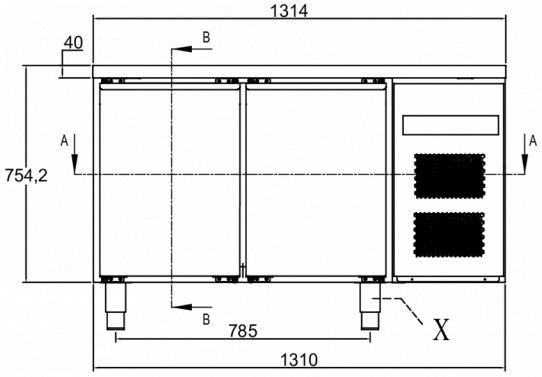

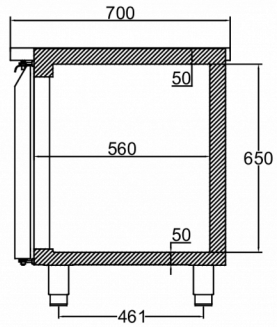

SECTION B-B

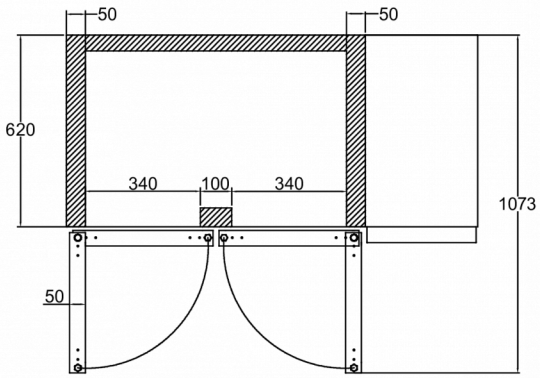

SECTION A-A

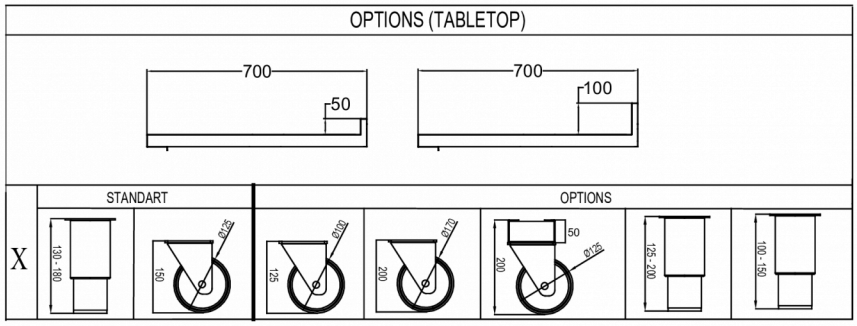

HOSHIZAKI

Hoshizaki Belgium info@hoshizaki.nl
Hoshizaki Danmark info@hoshizaki.dk
Hoshizaki Deutschland vertrieb@hoshizaki.de
Hoshizaki France info@hoshizaki.fr
Hoshizaki Iberia info@hoshizaki.es
Hoshizaki Italia commerciale@hoshizaki.it
Hoshizaki Middle East sales.ex@hoshizaki-europe.com

Hoshizaki Netherlands info@hoshizaki.nl
Hoshizaki Norge salg@hoshizaki.no
Hoshizaki Sverige order@hoshizaki.se
Hoshizaki UK uksales@hoshizaki.uk
Paesi di esportazione sales.ex@hoshizaki-europe.com
Altri paesi sales.ex@hoshizaki-europe.com

www.hoshizaki-europe.com