Premier K 3 PT DL DL DR L E

Banco refrigerato a tre sezioni con piano da lavoro Prep top

SERIE: PREMIER 370
CODICE ARTICOLO: 311070112100
PAESE DI ORIGINE: TURCHIA



Premier K 3 PT DL DL DR L E è un banco refrigerato GN 1/1 a 3 sezioni con porta e piano da lavoro Prep top (con coperchio isolato e maniglia). Ha un volume netto utile di 463 litri. L'altezza esclusi i piedini è di 1038 mm (altezza piedini 130/180 mm). La larghezza del ripiano è di 325 mm.

- Possibilità di incassare nel piano di lavoro 9 contenitori GN da 1/3, profondi 100 mm (contenitori GN non forniti)
- Profonditá massima dei contenitori GN é 150 mm
- Con coperchio isolato e maniglia
- Raffreddamento assistito da ventola
- Design con ventilazione frontale
- L'unità può essere completamente integrata. Grazie al design con ventilazione frontale, non è necessario predisporre uno spazio nella parte inferiore, laterale o posteriore dell'unità
- Sbrinamento automatico con rievaporazione dell'acqua di sbrinamento
- Struttura resistente del mobile e del vano compressore
- Sistema di raffreddamento classe climatica 5 che resiste fino a +40°C di temperatura ambiente
- Esterno e interno in acciaio inox AISI 304
- Unità di refrigerazione compatta estraibile per manutenzione o assistenza
- Filtro del condensatore removibile per pulizia o sostituzione
- Unità di raffreddamento compartimentata e disponibile come unità unica
- Porte reversibili
- Ripiani antiribaltamento
- Guarnizioni delle porte magnetiche rimovibili e con tripla area di isolamento
- Base interna bombata con angoli arrotondati per raccogliere i liquidi
- Protezione dall'acqua IP 21
- Design abbinato ai frigoriferi verticali Premier



1/1 GN

ACCESSORI INCLUSI

2 ripiani grigi per ciascuna sezione porta

ACCESSORI OPZIONALI

Set di piedini 125-200 mm
Set di piedini 130-180 mm
Set di piedini 100-150mm
Set di 4 ruote 125 mm
Set di 4 ruote 150 mm
Set di 4 ruote 200 mm
Kit di estensione delle rotelle (estende l'altezza delle rotelle di 50 mm)
Ripiano in acciaio inox, 325 x 530mm
Ripiano grigio, 325 x 530mm
Supporto ripiano, set di 2
Sezione con porta

PERIODO DI GARANZIA
6 anni di garanzia su parti di ricambio & manodopera

RIVESTIMENTO ESTERNO
Acciaio Inox AISI 304

RIVESTIMENTO INTERNO
Acciaio inossidabile AISI 304

Tipologia refrigerante: R290 / Refrigerante: 0,09 kg / Equivalente CO2: 0,27 kg

CERTIFICAZIONI

ISO HOSHIZAKI • ISO 9001
ISO HOSHIZAKI • ISO 14001
CE

Hoshizaki Europe B.V.
Burgemeester Stramanweg 101
1101 AA, Amsterdam
Paesi Bassi
Sede legale Italiana: P.zza S.Maria Beltrade 1, 20123 Milano

T. 0039 02 30557106
commerciale@hoshizaki.it
www.hoshizaki-europe.com

Premier K 3 PT DL DL DR L E

SPECIFICHE TECNICHE

Intervallo di temperatura	Dimensioni ripiano	Volume lordo	Classe climatica
+2/+12°C	1/1 GN prof.	463 l	5

Alimentazione	Valori di allacciamento	Capacità di refrigerazione (a -10°C)
230V, 50Hz	280 W	633 W

SPECIFICHE DI TRASPORTO

Larghezza (con imballo)	Profondità (con imballo)	Altezza (con imballo)	Volume (con imballo)	Peso lordo	Larghezza	Profondità	Altezza	Altezza inclusa le gambe (minimo)	Altezza inclusi le gambe (massimo)	Peso netto
1.783 mm	830 mm	1.375 mm	2,01 m3	192 kg	1.755 mm	800 mm	1.060 mm	1.190 mm	1.240 mm	180 kg

Esonero da responsabilità: Abbiamo cercato di garantire che le informazioni contenute in questa scheda tecnica siano accurate al momento della pubblicazione. Hoshizaki Europe BV non si assume alcuna responsabilità per errori tipografici o omissioni o per qualsiasi interpretazione errata delle informazioni all'interno della pubblicazione e si riserva il diritto di modificare le stesse senza preavviso.

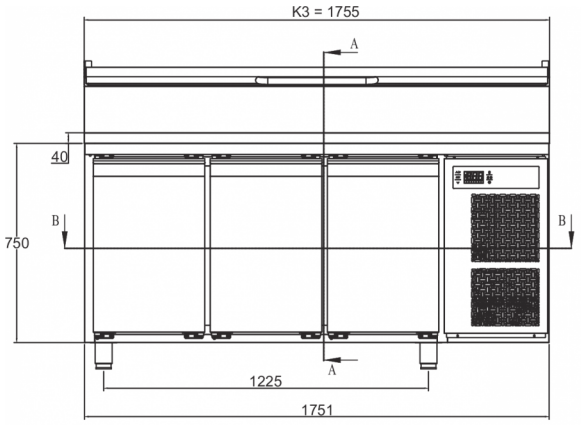

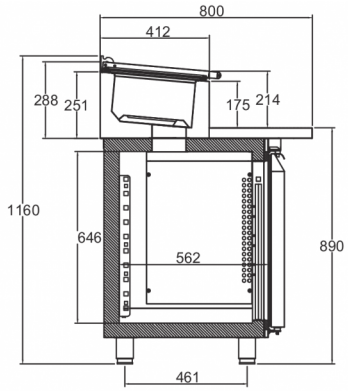

SECTION A-A

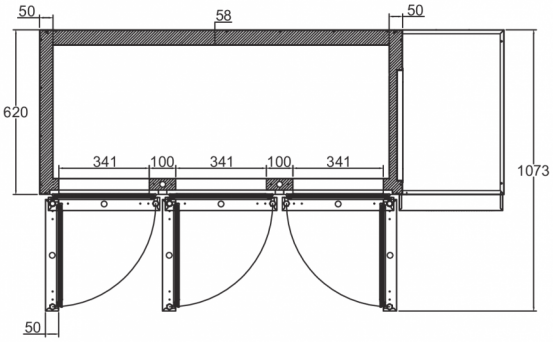

SECTION B-B

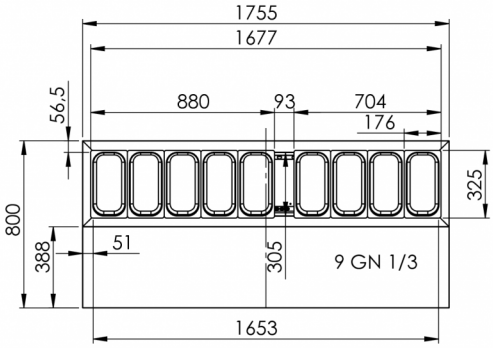

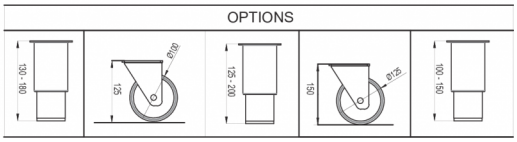

HOSHIZAKI

Hoshizaki Belgium info@hoshizaki.nl
Hoshizaki Danmark info@hoshizaki.dk
Hoshizaki Deutschland vertrieb@hoshizaki.de
Hoshizaki France info@hoshizaki.fr
Hoshizaki Iberia info@hoshizaki.es
Hoshizaki Italia commerciale@hoshizaki.it
Hoshizaki Middle East sales.ex@hoshizaki-europe.com

Hoshizaki Netherlands info@hoshizaki.nl
Hoshizaki Norge salg@hoshizaki.no
Hoshizaki Sverige order@hoshizaki.se
Hoshizaki UK uksales@hoshizaki.uk
Paesi di esportazione sales.ex@hoshizaki-europe.com
Altri paesi sales.ex@hoshizaki-europe.com

www.hoshizaki-europe.com