Premier K 4 A DL DL 2D 2D L E

Banco refrigerato a quattro sezioni

SERIE: PREMIER 470
CODICE ARTICOLO: 411001133100
PAESE DI ORIGINE: TURCHIA



Hoshizaki Premier K 4 A DL DL 2D 2D L E è un banco refrigerato GN 1/1 a 4 sezioni di cui due con porta e due con 2 cassetti da 1/2 e un piano di lavoro senza alzatina. Ha un volume netto utile di 368 litri. L'altezza esclusi i piedini è di 750 mm (altezza piedini 130/180 mm). La larghezza del ripiano è di 325 mm.

- Raffreddamento assistito da ventola
- Design con ventilazione frontale
- L'unità può essere completamente integrata. Grazie al design con ventilazione frontale, non è necessario predisporre uno spazio nella parte inferiore, laterale o posteriore dell'unità
- Sbrinamento automatico con rievaporazione dell'acqua di sbrinamento
- Struttura resistente del mobile e del vano compressore
- Sistema di raffreddamento classe climatica 5 che resiste fino a +40°C di temperatura ambiente
- Esterno e interno in acciaio inox AISI 304
- Unità di refrigerazione compatta estraibile per manutenzione o assistenza
- Filtro del condensatore removibile per pulizia o sostituzione
- Unità di raffreddamento compartimentata e disponibile come unità unica
- Porte reversibili
- Cassetti con sicura antiestrazione
- Le prestazioni di raffreddamento consentono la presenza di una sezione cassetti accanto al vano compressore
- Guarnizioni delle porte magnetiche rimovibili e con tripla area di isolamento
- Base interna bombata con angoli arrotondati per raccogliere i liquidi
- Protezione dall'acqua IP 2X
- Design abbinato ai frigoriferi verticali Premier



1/1 GN

ACCESSORI INCLUSI

2 ripiani grigi per ciascuna sezione porta

ACCESSORI OPZIONALI

Set di piedini 125-200 mm
Set di piedini 130-180 mm
Set di 4 ruote 125 mm
Set di 4 ruote 150 mm
Set di 4 ruote 200 mm
Kit di estensione delle rotelle (estende l'altezza delle rotelle di 50 mm)
Ripiano in acciaio inox, 325 x 530mm
Ripiano grigio, 325 x 530mm
Supporto ripiano, set di 2
Sezione con porta
Sezione cassetti con 2 cassetti da 1/2
Sezione cassetti con 3 cassetti da 1/3
Kit di conversione per cassetti con chiusura ammortizzata (per retrofit)
Piano di lavoro senza alzatina
Piano di lavoro con alzatina da 50 mm
Piano di lavoro con alzatina da 100 mm

Consumo elettrico	Classe di efficienza energetica	Classe di efficienza energetica standard	Indice di Efficienza Energetica (IEE)
588 kWh/anno	A	ISO 22041: 2019	22,79 EEI

PERIODO DI GARANZIA
6 anni di garanzia su parti di ricambio & manodopera

RIVESTIMENTO ESTERNO
Acciaio Inox AISI 304

RIVESTIMENTO INTERNO
Acciaio Inox AISI 304

Tipologia refrigerante: R290 / Refrigerante: 0,065 kg / Equivalente CO2: 0,195 kg

CERTIFICAZIONI

ISO HOSHIZAKI • ISO 9001
ISO HOSHIZAKI • ISO 14001
CE

Hoshizaki Europe B.V.
Burgemeester Stramanweg 101
1101 AA, Amsterdam
Paesi Bassi
Sede legale Italiana: P.zza S.Maria Beltrade 1, 20123 Milano

T. 0039 02 30557106
commerciale@hoshizaki.it
www.hoshizaki-europe.com

Premier K 4 A DL DL 2D 2D L E

SPECIFICHE TECNICHE

Intervallo di temperatura	Dimensione teglia GN	Dimensioni ripiano	Volume lordo	Volume netto	Classe climatica	Livello rumorositá
+2/+12°C	1/1 GN	1/1 GN prof.	625 l	368 l	5	43 dB(A)

Alimentazione	Valori di allacciamento	Capacità di refrigerazione (a -10°C)
230V, 50Hz	125 W	350 W

SPECIFICHE DI TRASPORTO

Larghezza (con imballo)	Profondità (con imballo)	Altezza (con imballo)	Volume (con imballo)	Peso lordo	Larghezza	Profondità	Altezza	Altezza inclusa le gambe (minimo)	Altezza inclusi le gambe (massimo)	Peso netto
2.226 mm	730 mm	1.081 mm	1,79 m3	196 kg	2.196 mm	700 mm	754,2 mm	884,2 mm	934,2 mm	176 kg

Esonero da responsabilità: Abbiamo cercato di garantire che le informazioni contenute in questa scheda tecnica siano accurate al momento della pubblicazione. Hoshizaki Europe BV non si assume alcuna responsabilità per errori tipografici o omissioni o per qualsiasi interpretazione errata delle informazioni all'interno della pubblicazione e si riserva il diritto di modificare le stesse senza preavviso.

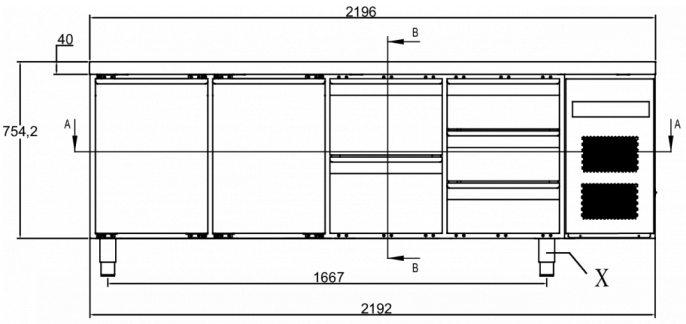

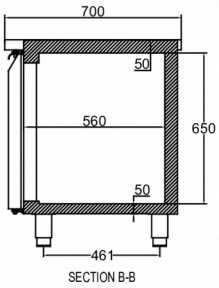

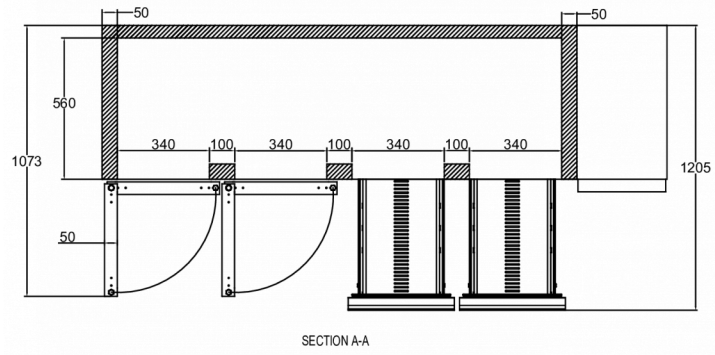

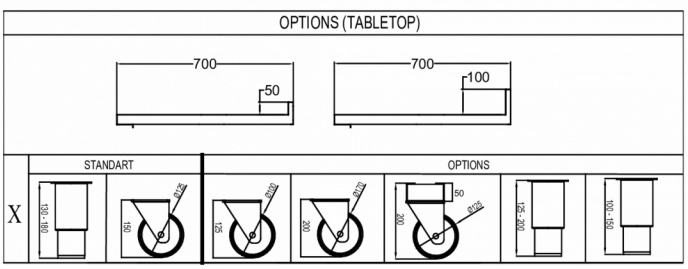

HOSHIZAKI

Hoshizaki Belgium	info@hoshizaki.nl
Hoshizaki Danmark	info@hoshizaki.dk
Hoshizaki Deutschland	vertrieb@hoshizaki.de
Hoshizaki France	info@hoshizaki.fr
Hoshizaki Iberia	info@hoshizaki.es
Hoshizaki Italia	commerciale@hoshizaki.it
Hoshizaki Middle East	sales.ex@hoshizaki-europe.com
Hoshizaki Netherlands	info@hoshizaki.nl
Hoshizaki Norge	salg@hoshizaki.no
Hoshizaki Sverige	order@hoshizaki.se
Hoshizaki UK	uksales@hoshizaki.uk
Paesi di esportazione	sales.ex@hoshizaki-europe.com
Altri paesi	sales.ex@hoshizaki-europe.com

www.hoshizaki-europe.com

Premier K 4 A DL DL 2D 2D L E

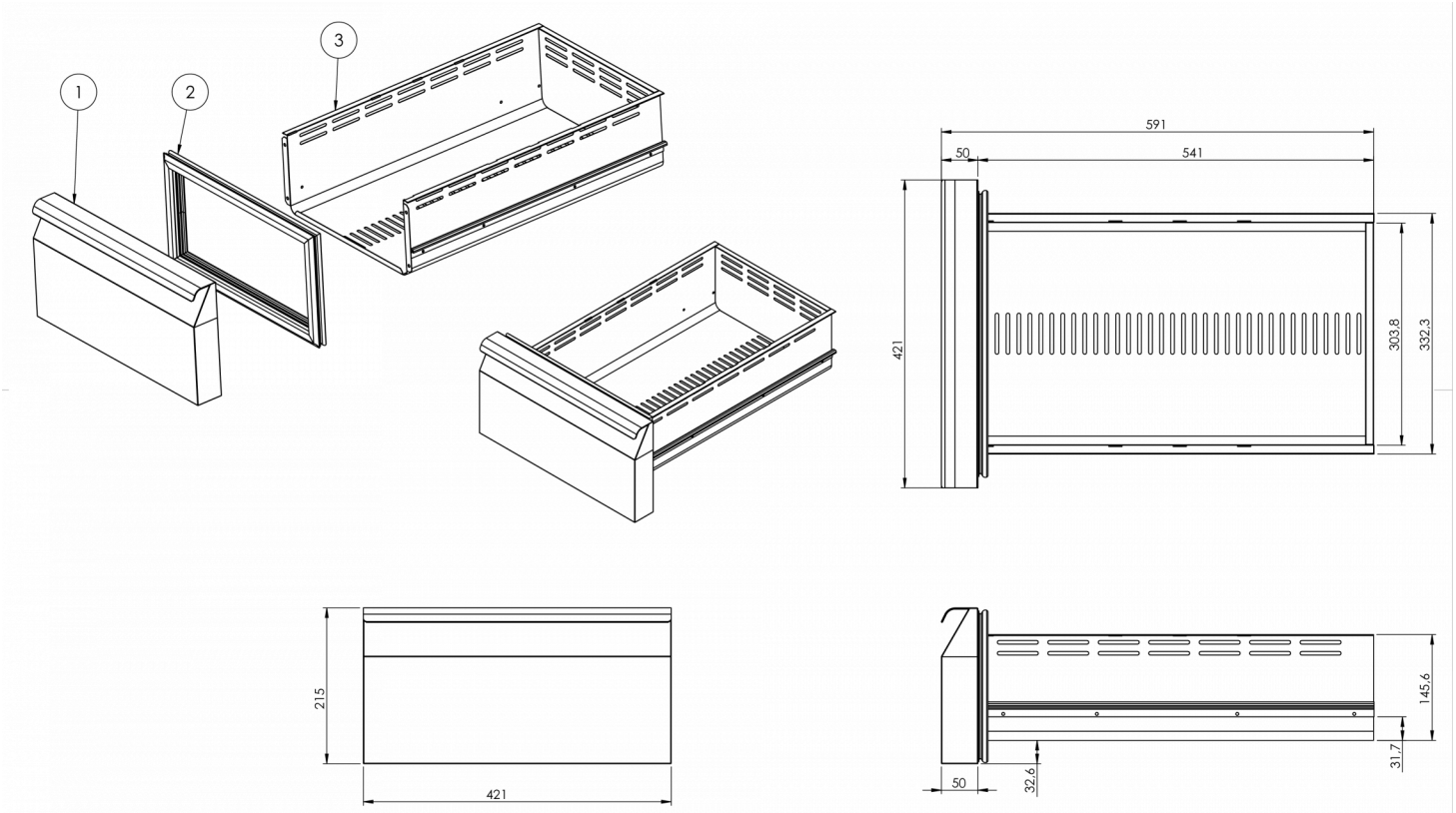

Hoshizaki Belgium info@hoshizaki.nl
Hoshizaki Danmark info@hoshizaki.dk
Hoshizaki Deutschland vertrieb@hoshizaki.de
Hoshizaki France info@hoshizaki.fr
Hoshizaki Iberia info@hoshizaki.es
Hoshizaki Italia commerciale@hoshizaki.it
Hoshizaki Middle East sales.ex@hoshizaki-europe.com

Hoshizaki Netherlands info@hoshizaki.nl
Hoshizaki Norge salg@hoshizaki.no
Hoshizaki Sverige order@hoshizaki.se
Hoshizaki UK uksales@hoshizaki.uk
Paesi di esportazione sales.ex@hoshizaki-europe.com
Altri paesi sales.ex@hoshizaki-europe.com

www.hoshizaki-europe.com