ADVANCE ACF-130DG-LR-CRS-L2

Banco congelatore a due sezioni

SERIE: ADVANCE 130
CODICE ARTICOLO: 899000826
PAESE DI ORIGINE: TURCHIA



Hoshizaki Advance ACF-130DG-LR-CRC-L2 è un banco congelatore GN 1/1 a 2 sezioni con due porte e un piano di lavoro con alzatina di 100 m. Ha un volume netto utile di 171 litri. L'altezza esclusi i piedini è di 800 mm (altezza piedini 135/200 mm). La larghezza dei ripiani interni è di 325 mm.

- Raffreddamento assistito da ventola
- Sbrinamento automatico con rievaporazione dell'acqua di sbrinamento
- Struttura resistente del mobile e del vano compressore
- Sistema di raffreddamento classe climatica 5 che resiste fino a +40°C di temperatura ambiente
- Esterno e interno in acciaio inox AISI 304
- Unità di refrigerazione compatta estraibile per manutenzione o assistenza
- Filtro del condensatore removibile per pulizia o sostituzione
- Porte reversibili
- Ripiani antiribaltamento
- Guarnizioni delle porte magnetiche rimovibili e con tripla area di isolamento
- Base interna bombata con angoli arrotondati per raccogliere i liquidi
- Protezione dall'acqua IP 21
- Design abbinato ai frigoriferi verticali Advance



1/1 GN

ACCESSORI INCLUSI

2 ripiani grigi per ciascuna sezione porta

ACCESSORI OPZIONALI

Set di piedini per piano di lavoro da 830-880 mm (L1)
Set di 4 ruote per piano di lavoro da 850 mm (C1)
Set di 4 ruote per piano di lavoro da 900 mm (C2)
Kit di estensione delle rotelle (estende l'altezza delle rotelle di 50 mm)
Piano di lavoro senza alzatina posteriore
Supporto ripiano - Sinistro
Supporto ripiano - Destro
Ripiano in acciaio inox
Ripiano grigio

Consumo elettrico	Classe di efficienza energetica	Classe di efficienza energetica standard	Indice di Efficienza Energetica (IEE)
2.528 kWh/anno	D	ISO 22041: 2019	74,82 EEI

PERIODO DI GARANZIA
5 anni di garanzia su parti di ricambio & manodopera

RIVESTIMENTO ESTERNO
Acciaio Inox AISI 304

RIVESTIMENTO INTERNO
Acciaio Inox AISI 304

Tipologia refrigerante: R290 / Refrigerante: 0,06 kg / Equivalente CO2: 0,18 kg

CERTIFICAZIONI

Hoshizaki Europe B.V.
Burgemeester Stramanweg 101
1101 AA, Amsterdam
Paesi Bassi
Sede legale Italiana: P.zza S.Maria Beltrade 1, 20123 Milano

T. 0039 02 30557106
commerciale@hoshizaki.it
www.hoshizaki-europe.com

ADVANCE ACF-130DG-LR-CRS-L2

SPECIFICHE TECNICHE

Intervallo di temperatura	Dimensioni ripiano	Volume lordo	Volume netto	Classe climatica
-22/-5°C	1/1 GN prof.	301 l	171 l	5

Alimentazione	Valori di allacciamento	Capacità di refrigerazione (a -30°C)
230V, 50Hz	524 W	376 W

SPECIFICHE DI TRASPORTO

Larghezza (con imballo)	Profondità (con imballo)	Altezza (con imballo)	Volume (con imballo)	Peso lordo	Larghezza	Profondità	Altezza	Peso netto
1.404 mm	820 mm	1.100 mm	1,27 m3	122 kg	1.314 mm	700 mm	700 mm	95 kg

Esonero da responsabilità: Abbiamo cercato di garantire che le informazioni contenute in questa scheda tecnica siano accurate al momento della pubblicazione. Hoshizaki Europe BV non si assume alcuna responsabilità per errori tipografici o omissioni o per qualsiasi interpretazione errata delle informazioni all'interno della pubblicazione e si riserva il diritto di modificare le stesse senza preavviso.

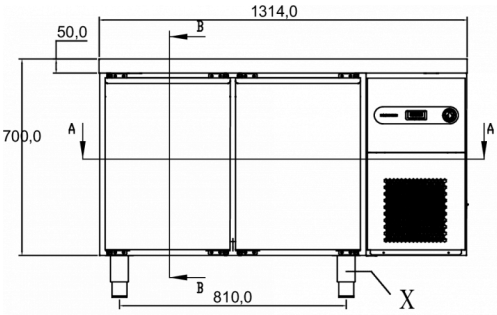

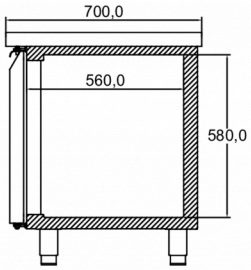

SECTION B-B

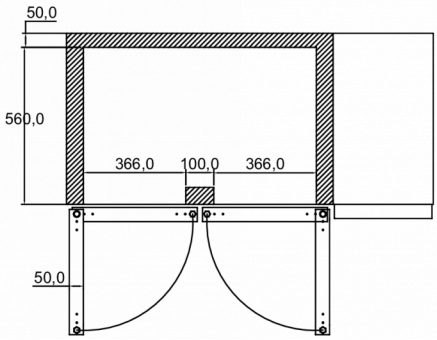

SECTION A-A

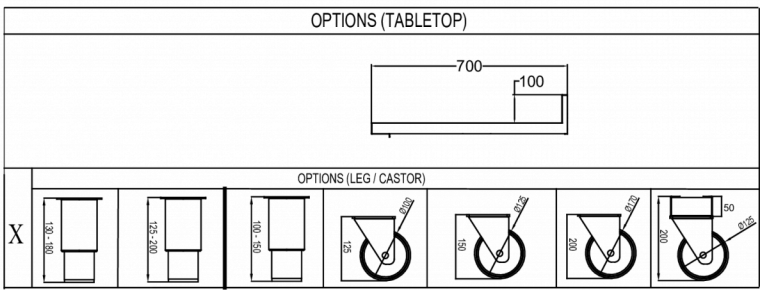

HOSHIZAKI

Hoshizaki Belgium info@hoshizaki.nl
Hoshizaki Danmark info@hoshizaki.dk
Hoshizaki Deutschland vertrieb@hoshizaki.de
Hoshizaki France info@hoshizaki.fr
Hoshizaki Iberia info@hoshizaki.es
Hoshizaki Italia commerciale@hoshizaki.it
Hoshizaki Middle East sales.ex@hoshizaki-europe.com

Hoshizaki Netherlands info@hoshizaki.nl
Hoshizaki Norge salg@hoshizaki.no
Hoshizaki Sverige order@hoshizaki.se
Hoshizaki UK uksales@hoshizaki.uk
Paesi di esportazione sales.ex@hoshizaki-europe.com
Altri paesi sales.ex@hoshizaki-europe.com

www.hoshizaki-europe.com