JFM-570P

Mantenitore termico Tiger

CODICE ARTICOLO: JFM-570P
PAESE DI ORIGINE: GIAPPONE
MARCHIO: TIGER



Il TIGER JFM-570P è un mantenitore termico per alimenti con una capacità di 5,7 litri che mantiene il riso caldo fino a 6 ore.

- Design impilabile per una conservazione efficiente.
- Eccellente isolamento termico grazie ai materiali ad alte prestazioni nella struttura del contenitore (poliuretano espanso rigido) e del coperchio (polistirolo).
- L'umidità in eccesso si accumula nel raccoglitore di condensa collocato sulla superficie interna del coperchio, garantendo una consistenza del riso ottimale.

ACCESSORI INCLUSI

N/A

PERIODO DI GARANZIA
2 anni di garanzia su parti di ricambio & manodopera

RIVESTIMENTO ESTERNO
Acciaio Inox

RIVESTIMENTO INTERNO
Acciaio Inox

CERTIFICAZIONI

ISO HOSHIZAKI • ISO 9001

venerdì, 20 novembre 2026, 17:02

Hoshizaki Europe B.V.
Burgemeester Stramanweg 101
1101 AA, Amsterdam
Paesi Bassi
Sede legale Italiana: P.zza S.Maria Beltrade 1, 20123 Milano

T. 0039 02 30557106
commerciale@hoshizaki.it
www.hoshizaki-europe.com

JFM-570P

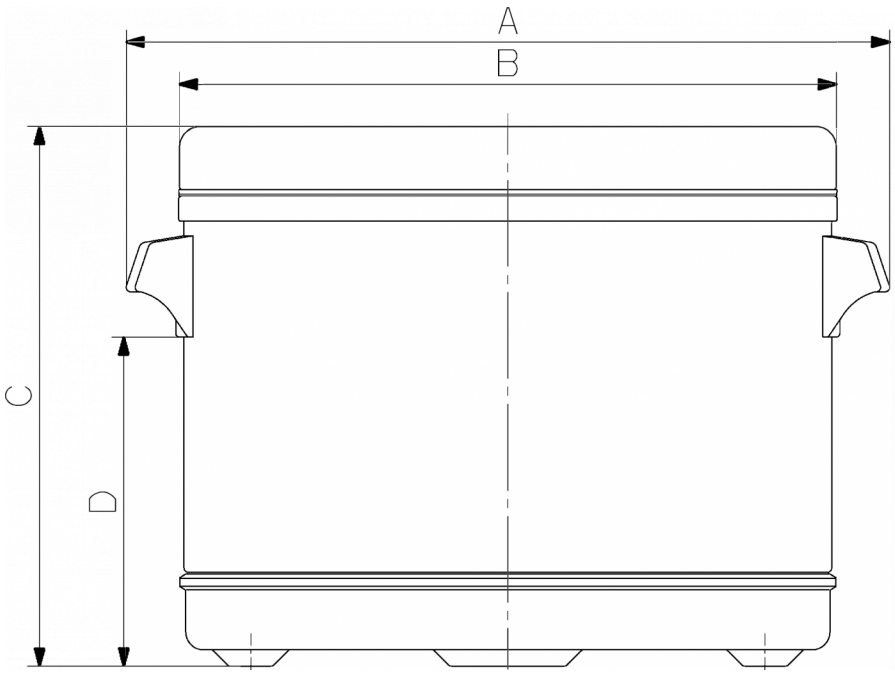

	A	B	C	D
JFM-390P	430	360	250	137
JFM-570P	430	360	310	194

SPECIFICHE TECNICHE

Capacitá di cottura e riscaldamento	Mantenimento della temperatura (6 ore)
5,7 l	78 °C

SPECIFICHE DI TRASPORTO

Larghezza (con imballo)	Profonditá (con imballo)	Altezza (con imballo)	Volume (con imballo)	Peso lordo	Larghezza	Profonditá	Altezza	Peso netto
382 mm	379 mm	334 mm	0,048 m3	5,4 kg	430 mm	360 mm	310 mm	4,8 kg

Esonero da responsabilità: Abbiamo cercato di garantire che le informazioni contenute in questa scheda tecnica siano accurate al momento della pubblicazione. Hoshizaki Europe BV non si assume alcuna responsabilità per errori tipografici o omissioni o per qualsiasi interpretazione errata delle informazioni all'interno della pubblicazione e si riserva il diritto di modificare le stesse senza preavviso.

Hoshizaki Belgium info@hoshizaki.nl
Hoshizaki Danmark info@hoshizaki.dk
Hoshizaki Deutschland vertrieb@hoshizaki.de
Hoshizaki France info@hoshizaki.fr
Hoshizaki Iberia info@hoshizaki.es
Hoshizaki Italia commerciale@hoshizaki.it
Hoshizaki Middle East sales.ex@hoshizaki-europe.com

Hoshizaki Netherlands info@hoshizaki.nl
Hoshizaki Norge salg@hoshizaki.no
Hoshizaki Sverige order@hoshizaki.se
Hoshizaki UK uksales@hoshizaki.uk
Paesi di esportazione sales.ex@hoshizaki-europe.com
Altri paesi sales.ex@hoshizaki-europe.com

www.hoshizaki-europe.com