JNO-B36W
Cuociriso Tiger

CODICE ARTICOLO: JNO-B36W
PAESE DI ORIGINE: GIAPPONE
MARCHIO: TIGER



TIGER JNO-B36W è un cuociriso automatico con una capacità di cottura e mantenimento automatico in caldo di 3,6 litri di riso crudo.

- Funzione automatica di mantenimento in caldo
- Capacitá fino a 20 tazze di riso crudo (40 tazze cotte)
- Recipiente interno antiaderente dallo spessore di 1,8 mm
- Tappetino per cottura incluso per evitare che il riso si bruci
- Esterno in acciaio inox

ACCESSORI INCLUSI
Misurino per riso, Spatola

PERIODO DI GARANZIA
2 anni di garanzia su parti di ricambio & manodopera

RIVESTIMENTO ESTERNO
Acciaio Inox

RIVESTIMENTO INTERNO
Acciaio Inox

CERTIFICAZIONI

martedì, 24 novembre 2026, 03:11

Hoshizaki Europe B.V.
Burgemeester Stramanweg 101
1101 AA, Amsterdam
Paesi Bassi
Sede legale Italiana: P.zza S.Maria Beltrade 1, 20123 Milano

T. 0039 02 30557106
commerciale@hoshizaki.it
www.hoshizaki-europe.com

JNO-B36W

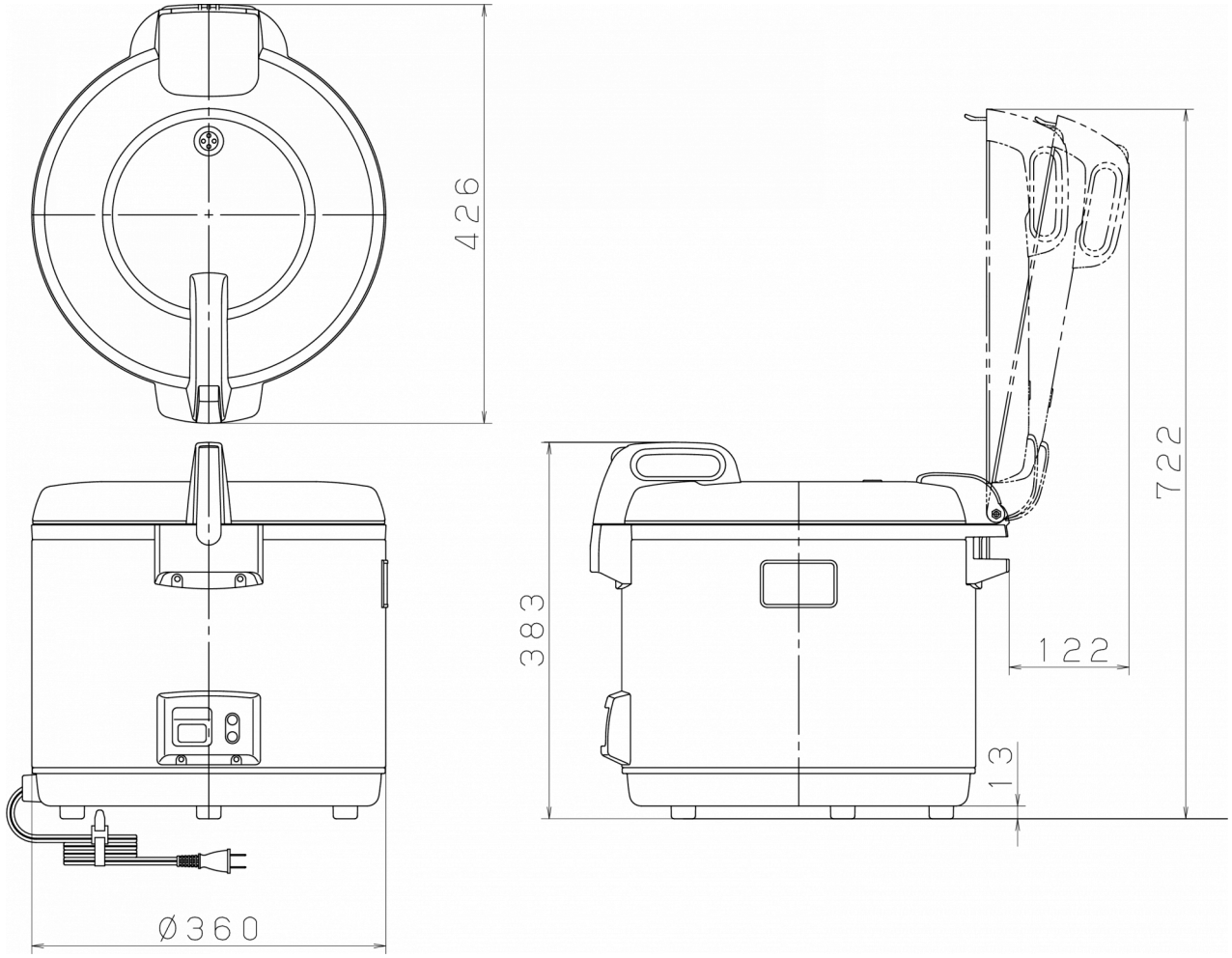

SPECIFICHE TECNICHE

Capacitá di cottura e riscaldamento	Alimentazione	Valori di allacciamento
3,6 l	1/220 - 240V/50Hz	1.610 W

SPECIFICHE DI TRASPORTO

Larghezza (con imballo)	Profonditá (con imballo)	Altezza (con imballo)	Volume (con imballo)	Peso lordo	Larghezza	Profonditá	Altezza	Peso netto
401 mm	411 mm	415 mm	0,068 m3	9,9 kg	360 mm	426 mm	383 mm	8,6 kg

Esonero da responsabilità: Abbiamo cercato di garantire che le informazioni contenute in questa scheda tecnica siano accurate al momento della pubblicazione. Hoshizaki Europe BV non si assume alcuna responsabilità per errori tipografici o omissioni o per qualsiasi interpretazione errata delle informazioni all'interno della pubblicazione e si riserva il diritto di modificare le stesse senza preavviso.

Hoshizaki Belgium info@hoshizaki.nl
Hoshizaki Danmark info@hoshizaki.dk
Hoshizaki Deutschland vertrieb@hoshizaki.de
Hoshizaki France info@hoshizaki.fr
Hoshizaki Iberia info@hoshizaki.es
Hoshizaki Italia commerciale@hoshizaki.it
Hoshizaki Middle East sales.ex@hoshizaki-europe.com

Hoshizaki Netherlands info@hoshizaki.nl
Hoshizaki Norge salg@hoshizaki.no
Hoshizaki Sverige order@hoshizaki.se
Hoshizaki UK uksales@hoshizaki.uk
Paesi di esportazione sales.ex@hoshizaki-europe.com
Altri paesi sales.ex@hoshizaki-europe.com

www.hoshizaki-europe.com