Premier K 3 B DL DL 2D L E

Gekoelde werkbank met 3 secties

PRODUCT SERIE: PREMIER 370
ARTIKELNUMMER: 311030113100

1/1 GN

Hoshizaki Premier K 3 B DL DL 2D L E is een 3-sectie 1/1 GN koelwerkbank met twee deuren, een ladenset van 2 x 1/2 lade en een plafond isolatie (zonder werkblad). Het heeft een netto bruikbaar volume van 288 ltr. De roosterbreedte is 325 mm.

- Geforceerde luchtstorming door lamellenverdamper
- In-en uitblaas condensorventilator aan de voorzijde
- Dankzij het design, kan de koelwerkbank volledig geïntergreerd worden.
- Automatische ontdooiing en herverdamping van het dooiwater
- Robuuste constructie
- Klimaatklasse 5, voor intensief gebruik tot een omgevingstemperatuur van +40°C
- Roestvast staal AISI 304 in-en uitwendig
- Koelsysteem op compacte sleeconstructie voor snelle service/onderhoud
- Vervangbaar en gemakkelijk te reinigen condensorfilter voor een goede werking van het koelsysteem
- Koelaggregaat is 1 op 1 uitwisselbaar
- Omkeerbare deuren
- Anti-kantel draadrooster geleiders
- Lades met uittrekstop
- Soft-close ladenset (optioneel)
- De koelprestaties maken een ladegedeelte naast het compressorcompartiment mogelijk
- Afneembare laden-en deurdichtingsrubbers voor gemakkelijke reiniging
- Naadloos verzonken bodem met afgeronde hoeken voor optimale hygiëne
- Beschermingsgraad tegen vocht: IP 2X
- Met zijn karakteristieke lijnen kenmerkt de koelwerkbank zich als lid van de nieuwste generatie Premier line

TOEBEHOREN INBEGREPEN

2 grijze roosters in elke deursectie

OPTIONELE EXTRA'S

Set van 4 poten 125-200 mm
Set van 4 poten 130-180 mm
Set van 4 wielen 125 mm
Set van 4 wielen 150 mm
Set van 4 wielen 200 mm
Uitbreidingsset voor wielen (verlengt de hoogte van de wielen met 50 mm)
RVS rooster, 325 x 530 mm
RVS rooster, 325 x 530 mm
Set geleiders, 2 stuks
Deursectie
Ladenset van 2 x 1/2 lade
Ladenset van 3 x 1/3 lade
Soft-close lade-ombouwset
Werkblad vlak
Werkblad met 50mm opstaande rand
Werkblad met 100mm opstaande rand

GARANTIEPERIODE	UITWENDIG
6 jaar	RvS AISI 304

INTERIEUR
RvS AISI 304

Type koudemiddel: R290 / Koelmiddel: 0,065 kg / CO2-equivalent: 0,195 kg

CERTIFICERINGEN

Energie verbruik	Energie-efficiëntieklasse	Standaard energie-efficiëntieklasse	Energie-efficiëntie-index (EEI)
525 kWh/jaar	A	ISO 22041: 2019	20,95 EEI

Hoshizaki Benelux
Twentepoort West 62
7609 RD Almelo
Nederland

T. (0)85 0188370
info@hoshizaki.nl
www.hoshizaki.nl
www.hoshizaki-europe.com

Premier K 3 B DL DL 2D L E

TECHNISCHE SPECIFICATIES

Temperatuurbereik	GN Werkbanken	Roosterformaat	Volume, bruto	Netto bruikbare volume	Klimaatklasse	Geluidniveau
+2/+12°C	1/1 GN	1/1 GN diep	463 l	280 l	5	63 dB(A)

Voeding	Vermogen	Koelcapaciteit (op -10°C)
230V, 50Hz	125 W	350 W

VERZENDSPECIFICATIES

Breedte (verpakt)	Diepte (verpakt)	Hoogte (verpakt)	Volume (verpakt)	Bruto gewicht	Breedte	Diepte	Hoogte	Hoogte inclusief poten (minimum)	Hoogte inclusief poten (maximum)	Netto gewicht
1.783 mm	710 mm	1.079 mm	1,39 m3	131 kg	1.751 mm	680 mm	750 mm	880 mm	930 mm	118 kg

Disclaimer: Alles is in het werk gesteld om ervoor te zorgen dat de informatie in dit specificatieblad correct is op het moment van publicatie. Hoshizaki Europe BV aanvaardt geen verantwoordelijkheid of aansprakelijkheid voor typografische fouten of weglatingen of voor een verkeerde interpretatie van de informatie in de publicatie en behoudt zich het recht voor om zonder kennisgeving te wijzigen.

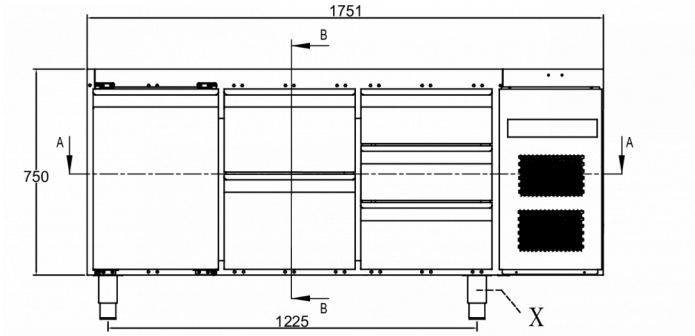

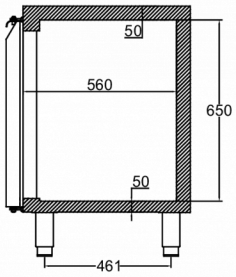

SECTION B-B

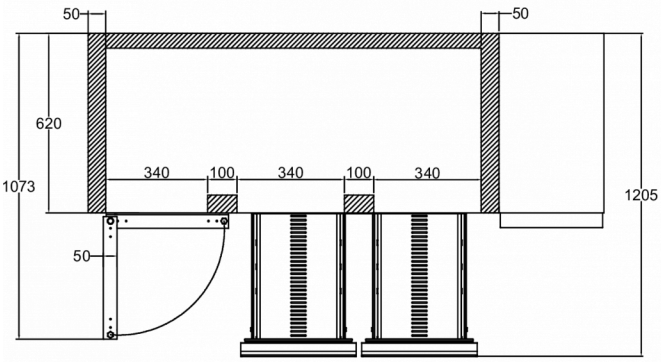

SECTION A-A

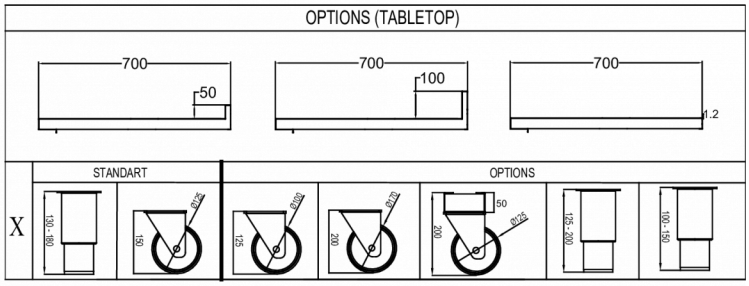

HOSHIZAKI

Hoshizaki Belgium info@hoshizaki.nl
Hoshizaki Danmark info@hoshizaki.dk
Hoshizaki Deutschland vertrieb@hoshizaki.de
Hoshizaki France info@hoshizaki.fr
Hoshizaki Iberia info@hoshizaki.es
Hoshizaki Italia commerciale@hoshizaki.it
Hoshizaki Middle East sales.ex@hoshizaki-europe.com

Hoshizaki Netherlands info@hoshizaki.nl
Hoshizaki Norge salg@hoshizaki.no
Hoshizaki Sverige order@hoshizaki.se
Hoshizaki UK uksales@hoshizaki.uk
Exportlanden sales.ex@hoshizaki-europe.com
Andere landen sales.ex@hoshizaki-europe.com

www.hoshizaki.nl

Premier K 3 B DL DL 2D L E

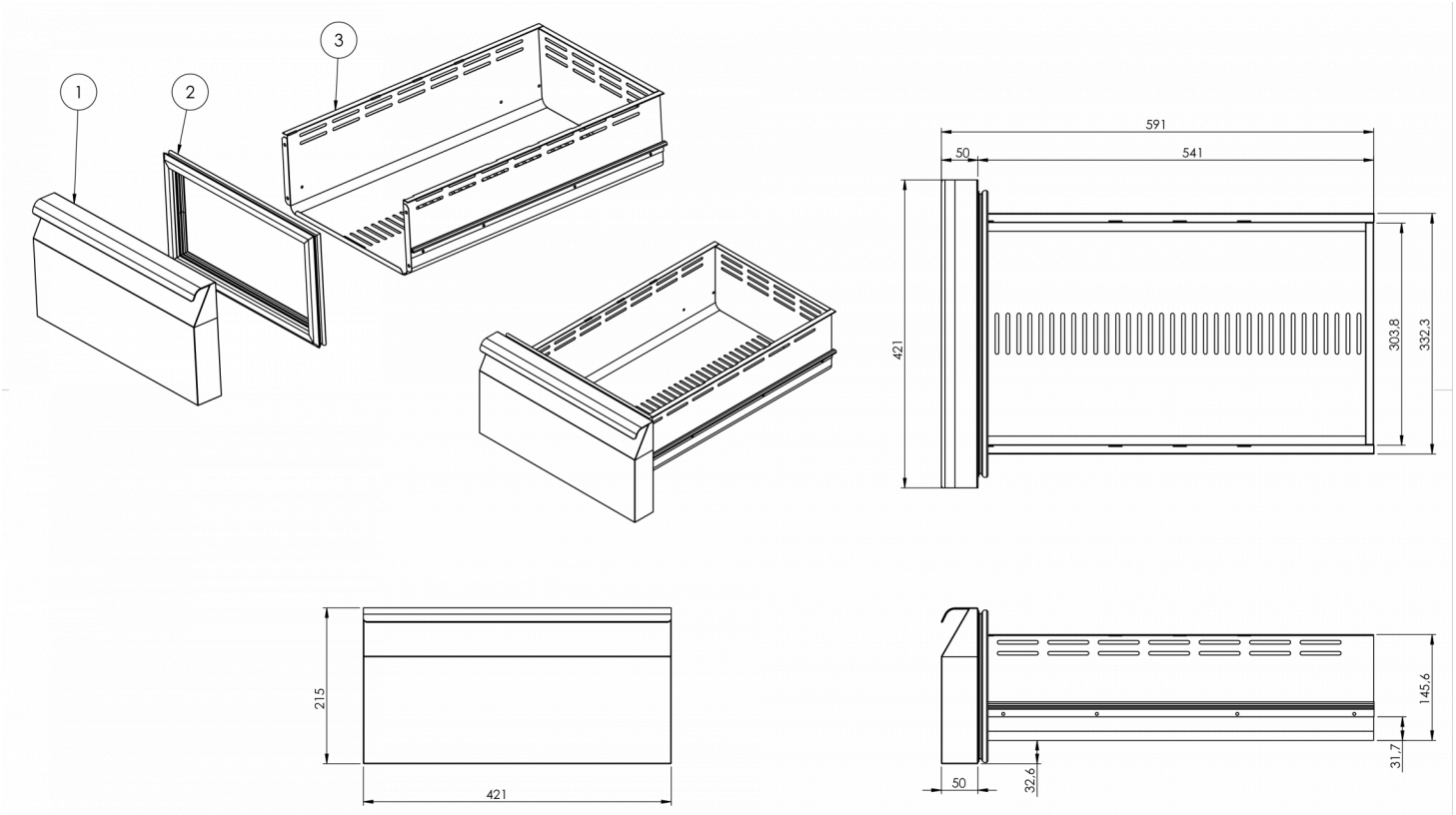

Hoshizaki Belgium info@hoshizaki.nl
Hoshizaki Danmark info@hoshizaki.dk
Hoshizaki Deutschland vertrieb@hoshizaki.de
Hoshizaki France info@hoshizaki.fr
Hoshizaki Iberia info@hoshizaki.es
Hoshizaki Italia commerciale@hoshizaki.it
Hoshizaki Middle East sales.ex@hoshizaki-europe.com

Hoshizaki Netherlands info@hoshizaki.nl
Hoshizaki Norge salg@hoshizaki.no
Hoshizaki Sverige order@hoshizaki.se
Hoshizaki UK uksales@hoshizaki.uk
Exportlanden sales.ex@hoshizaki-europe.com
Andere landen sales.ex@hoshizaki-europe.com

www.hoshizaki.nl