BCF RI U 100 CO2 1N DL

Roll-in Unibody Shockkoeler/Vriezer voor extern CO2 koelsysteem

PRODUCT SERIE: ROLL-IN UNIBODY BLASTCHILLER/FREEZER
ARTIKELNUMMER: 5BMA8DCRH-20A3MC
LAND VAN OORSPRONG: ITALIË



PREMIER BCF RI U 100 CO2 1N DL is een HACCP-gecertificeerde snelkoeler/vrieskast, geschikt voor trolleys GN1/1 of EN60/40. Koel-/vriescapaciteit van 100/78 kg.

De kast wordt geleverd met bodem, oprijplaat, controller, wifi-verbinding, Ethernet-poort, kernsonde, externe condensafvoerbuis, USB-poort en slot.

- 7-inch touchscreen-controller met gekleurde pictogrammen
- Koelen, invriezen, conserveren, voorkoelen, harden van ijs, vissanering, flessenkoeling, bankettoepassingen, celsanering, ontdooien, celdroging
- Keuze uit tijd- of temperatuurgestuurde (sonde) koel-/vriescycli
- Enkelvoudige kernsonde-cascadecycli, timercycli, quick start functie
- Verwarmde kernsonde
- Kan verbonden worden met wifi
- Ethernetpoort
- USB-poort voor HACCP-gegevensverzameling
- Aanpasbare parameters
- Meerdere en aanpasbare cyclusfasen
- Instelbare ventilatorsnelheid
- Werkt bij omgevingstemperaturen tot +40 °C
- Elektrische ontdooiing
- Toegang tot de elektrische kast aan de voorzijde
- Intern ventilatorgedeelte kan worden geopend voor eenvoudige reiniging rondom en achter
- Linksdraaiende deur (rechtsdraaiende deur is optioneel)
- Verwarmde deurafdichting
- Ingebouwde trolleyhelling
- Verdamper met kataforesecoating ter bescherming tegen corrosie
- Afgeronde binnenhoeken
- Deurslot

COMPATIBEL MET
Trolley GN1/1 of EN60/40

TOEBEHOREN INBEGREPEN
N.V.T.

OPTIONELE EXTRA'S
Bumpers *
Ozongenerator *
Rechterdraaiende deur *
Houten kratverpakking *

* Optionele extra's moeten worden gespecificeerd bij het plaatsen van de bestelling

GARANTIEPERIODE	UITWENDIG
1 jaar	RvS AISI 304

INTERIEUR
RvS AISI 304

Geschikt voor koudemiddel: R744

Hoshizaki Benelux
Twentepoort West 62
7609 RD Almelo
Nederland

T. (0)85 0188370
info@hoshizaki.nl
www.hoshizaki.nl
www.hoshizaki-europe.com

BCF RI U 100 CO2 1N DL

TECHNISCHE SPECIFICATIES

Koelsysteem	Temperatuurbereik	Voeding	Benodigde koelcapaciteit	Vermogen	Zekeringwaarde	Snelkoel capaciteit (van +70°C tot +3° in 90 min.)	Snelvries capaciteit (van +70°C tot -18° in 4 uur)
Voor extern koelsysteem	-40/+40°C	220-240V/1N/50Hz	8.987 W	483 W	20 Ampère	100 kg	78 kg

Klimaatklasse	Netto gewicht	Dagmaat (B x H)	Binnenafmetingen (B x D x H)	Afmetingen buiten (B x D x H)
5	320 kg	673 x 1881,8 mm	690 mm x 833 mm x 1.881 mm	1.210 mm x 1.081 mm x 2.243 mm

VERZENDSPECIFICATIES

Afmetingen verpakt (B x D x H)	Volume (verpakt)	Bruto gewicht
1.270 mm x 1.150 mm x 2.527 mm	3,7 m3	350 kg

Disclaimer: Alles is in het werk gesteld om ervoor te zorgen dat de informatie in dit specificatieblad correct is op het moment van publicatie. Hoshizaki Europe BV aanvaardt geen verantwoordelijkheid of aansprakelijkheid voor typografische fouten of weglatingen of voor een verkeerde interpretatie van de informatie in de publicatie en behoudt zich het recht voor om zonder kennisgeving te wijzigen.

HOSHIZAKI

Hoshizaki Belgium info@hoshizaki.nl
Hoshizaki Danmark info@hoshizaki.dk
Hoshizaki Deutschland vertrieb@hoshizaki.de
Hoshizaki France info@hoshizaki.fr
Hoshizaki Iberia info@hoshizaki.es
Hoshizaki Italia commerciale@hoshizaki.it
Hoshizaki Middle East sales.ex@hoshizaki-europe.com

Hoshizaki Netherlands info@hoshizaki.nl
Hoshizaki Norge salg@hoshizaki.no
Hoshizaki Sverige order@hoshizaki.se
Hoshizaki UK uksales@hoshizaki.uk
Exportlanden sales.ex@hoshizaki-europe.com
Andere landen sales.ex@hoshizaki-europe.com

www.hoshizaki.nl

HOSHIZAKI

BCF RI U 100 CO2 1N DL

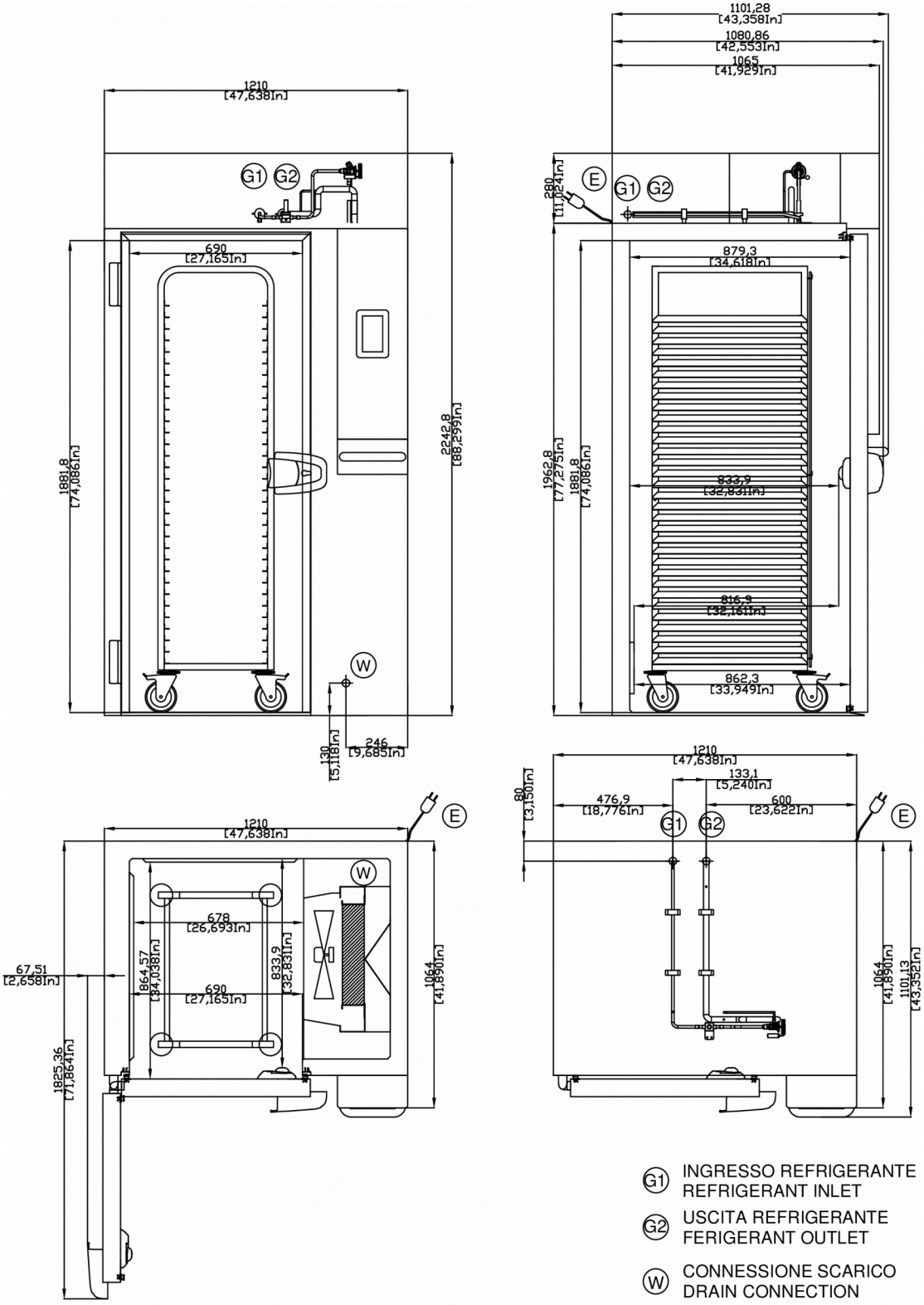

G1 INGRESSO REFRIGERANTE
REFRIGERANT INLET

G2 USCITA REFRIGERANTE
FERIGERANT OUTLET

W CONNESSIONE SCARICO
DRAIN CONNECTION

E CONNESSIONE ELETTRICA
ELECTRICAL CONNECTION

HOSHIZAKI

Hoshizaki Belgium	info@hoshizaki.nl
Hoshizaki Danmark	info@hoshizaki.dk
Hoshizaki Deutschland	vertrieb@hoshizaki.de
Hoshizaki France	info@hoshizaki.fr
Hoshizaki Iberia	info@hoshizaki.es
Hoshizaki Italia	commerciale@hoshizaki.it
Hoshizaki Middle East	sales.ex@hoshizaki-europe.com
Hoshizaki Netherlands	info@hoshizaki.nl
Hoshizaki Norge	salg@hoshizaki.no
Hoshizaki Sverige	order@hoshizaki.se
Hoshizaki UK	uksales@hoshizaki.uk
Exportlanden	sales.ex@hoshizaki-europe.com
Andere landen	sales.ex@hoshizaki-europe.com

www.hoshizaki.nl