HOSHIZAKI

Premier M 60 L DR

Refrigerator

SERIA PRODUKTU: PREMIER 60
NUMER ARTYKUŁU: 182601010

Hoshizaki Premier M 60 L DR is a fresh meat refrigerator suitable for the Euronorm 1/1 system (400 x 600 mm) with a net usable volume of 335 ltr. ranking A in energy efficiency class. It has a cabinet height of 2080-2130 mm and depth of 848 mm without pedal door opener (depth of 920 mm incl. pedal door opener). Legs are adjustable 130-180 mm.

- Ventilated refrigeration system
- Air circulation system
- Automatic fan cut-out when door is opened
- Automatic defrost with re-evaporation of defrost water
- Heavy duty cabinet
- Climate class 5 cooling system enduring up to +40°C ambient temperature
- Clean free condenser (condenser filter not needed)
- Exterior and interior of stainless steel AISI 304
- Stainless steel wall rails and adjustable shelf supports
- Internal LED lighting
- Right hand hinged reversible door
- Automatic door closing
- Door lock
- Removable magnetic door gaskets
- Pedal door opener with overload protection (included as accessory)
- Pan-shaped inside base with rounded corners to catch fluids
- Low sound level
- IP21 water protection
- Matching design identity as the Premier counters

1/1 EN

AKCESORIA W KOMPLECIE

4 grey shelves (400 x 600 mm), 4 sets of shelf supports, Pedal door opener with overload protection

OKRES GWARANCJI	OBUDOWA
6 lat na części zamienne i robociznę	**Stal nierdzewna AISI 304**

WNĘTRZE
Stal nierdzewna AISI 304

Rodzaj czynnika chłodniczego: R600a / Czynnik chłodniczy: 0,08 kg / Ekwiwalent CO2: 0,24 kg

CERTYFIKATY

ISO HOSHIZAKI • ISO 9001 | ISO HOSHIZAKI • ISO 14001 | CE

Zużycie energii	Klasa energooszczędności	Standardowa klasa energooszczędności	Indeks efektywności energetycznej (EEI)
286 kWh/rok	A	ISO 22041: 2019	24,71 EEI

Hoshizaki Europe B.V.
Burgemeester Stramanweg 101
1101 AA Amsterdam
The Netherlands

T. +31 (0)20 691 8499
F. +31 (0)20 691 8768
sales.ex@hoshizaki-europe.com
www.hoshizaki-europe.com

HOSHIZAKI

Premier M 60 L DR

SPECYFIKACJA TECHNICZNA

Zakres temperatur	Rozmiar prusztu	Objętość, brutto	Objętość powierzchni netto	Zasilanie	Obciążenie przyłącza	Klasa klimatyczna	Poziom głośności	Wydajność (w -10°C)
-5/+12°C	Shelf Euronorm 400x600mm | EN 1/1	480 l	335 l	230V, 50Hz	120 W	5	46 dB	206 W

SPECYFIKACJA WYSYŁKI

Szerokość (w opakowaniu)	Głębokość (w opakowaniu)	Wysokość (w opakowaniu)	Objętość (w opakowaniu)	Waga brutto	Szerokość	Głębokość	Wysokość	Wysokość z nogami (minimalna)	Wysokość łącznie z nogami (maksimum)	Waga netto
670 mm	880 mm	2 150 mm	1,268 m3	120 kg	610 mm	848 mm	1 950 mm	2 080 mm	2 130 mm	110 kg

Zastrzeżenie: Dołożono wszelkich starań, aby informacje zawarte w niniejszej karcie były dokładne w momencie publikacji. Hoshizaki Europe BV nie ponosi powiedzialności za błędy typograficzne, pominięcia lub błędną interpretację informacji zawartych w publikacji i zastrzega sobie prawo do wprowadzania zmian bez uprzedzenia.

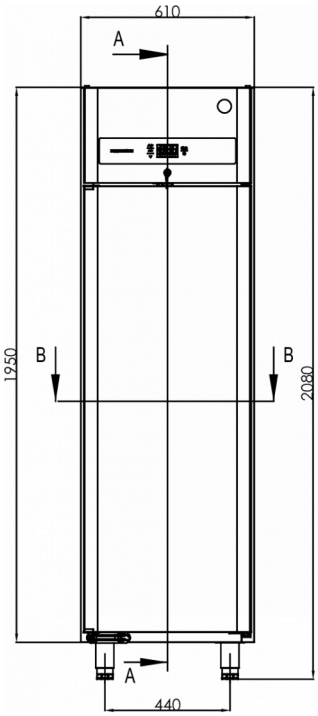

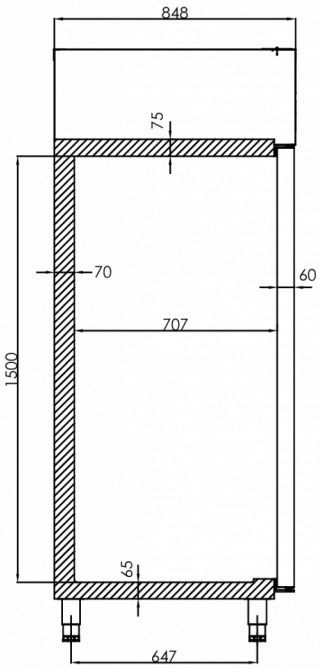

A-A

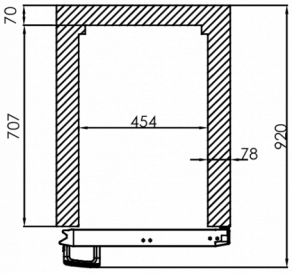

B-B

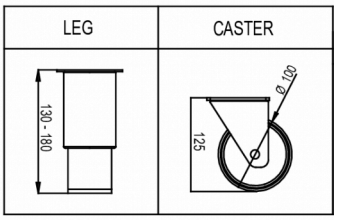

HOSHIZAKI

Hoshizaki Belgium info@hoshizaki.nl
Hoshizaki Danmark info@hoshizaki.dk
Hoshizaki Deutschland vertrieb@hoshizaki.de
Hoshizaki France info@hoshizaki.fr
Hoshizaki Iberia info@hoshizaki.es
Hoshizaki Italia commerciale@hoshizaki.it
Hoshizaki Middle East sales.ex@hoshizaki-europe.com

Hoshizaki Netherlands info@hoshizaki.nl
Hoshizaki Norge salg@hoshizaki.no
Hoshizaki Sverige orderSE@hoshizaki.dk
Hoshizaki UK uksales@hoshizaki.uk
Export countries sales.ex@hoshizaki-europe.com
Other countries sales.ex@hoshizaki-europe.com

www.hoshizaki-europe.com