HOSHIZAKI

Premier M 60 L DR

Refrigerator

SERIA PRODUKTU: PREMIER 60
NUMER ARTYKUŁU: 182601010

Hoshizaki Premier M 60 L DR is a fresh meat refrigerator suitable for the Euronorm 1/1 system (400 x 600 mm) with a net usable volume of 335 ltr. ranking A in energy efficiency class. It has a cabinet height of 2080-2130 mm and depth of 848 mm without pedal door opener (depth of 920 mm incl. pedal door opener). Legs are adjustable 130-180 mm.

- Ventilated refrigeration system
- Air circulation system
- Automatic fan cut-out when door is opened
- Automatic defrost with re-evaporation of defrost water
- Heavy duty cabinet
- Climate class 5 cooling system enduring up to +40°C ambient temperature
- Clean free condenser (condenser filter not needed)
- Exterior and interior of stainless steel AISI 304
- Stainless steel wall rails and adjustable shelf supports
- Internal LED lighting
- Right hand hinged reversible door
- Automatic door closing
- Door lock
- Removable magnetic door gaskets
- Pedal door opener with overload protection (included as accessory)
- Pan-shaped inside base with rounded corners to catch fluids
- Low sound level
- IP21 water protection
- Matching design identity as the Premier counters

1/1 EN

AKCESORIA W KOMPLECIE

4 grey shelves (400 x 600 mm), Pedal door opener with overload protection

OKRES GWARANCJI	OBUDOWA
6 lat na części zamienne i robociznę	**Stal nierdzewna AISI 304**

WNĘTRZE
Stal nierdzewna AISI 304

Rodzaj czynnika chłodniczego: R600a / Czynnik chłodniczy: 0,08 kg / Ekwiwalent CO2: 0,24 kg

CERTYFIKATY

ISO HOSHIZAKI • ISO 9001 | ISO HOSHIZAKI • ISO 14001 | CE

Klasa energooszczędności	Standardowa klasa energooszczędności	Indeks efektywności energetycznej (EEI)
A	ISO 22041-2019	24,71 EEI

piątek, 31 października 2025, 12:55

Hoshizaki Europe B.V.
Burgemeester Stramanweg 101
1101 AA Amsterdam
The Netherlands

T. +31 (0)20 691 8499
F. +31 (0)20 691 8768
sales.ex@hoshizaki-europe.com
www.hoshizaki-europe.com

Premier M 60 L DR

SPECYFIKACJA TECHNICZNA

Zakres temperatur	Rozmiar prusztu	Objętość, brutto	Objętość powierzchni netto	Objętość, netto	Zasilanie	Klasa klimatyczna	Poziom głośności	Wydajność - w -10°C
-5/+12°C	Shelf Euronorm 400x600mm | Suitable for 1/1 EN system	480 l	335 l	335 l	230V, 50Hz	5	46 dB	206 W

SPECYFIKACJA WYSYŁKI

Szerokość (w opakowaniu)	Głębokość (w opakowaniu)	Wysokość (w opakowaniu)	Objętość (w opakowaniu)	Waga brutto	Szerokość	Głębokość	Wysokość z nogami (minimalna)	Wysokość łącznie z nogami (maksimum)	Waga netto
670 mm	880 mm	2 150 mm	1,268 m3	120 kg	610 mm	848 mm	2 080 mm	2 130 mm	110 kg

Zastrzeżenie: Every effort has been made to ensure that the information contained in this spec sheet is accurate at the time of publishing. Hoshizaki Europe BV assumes no responsibility or liability for typographical errors or omissions or for any misinterpretation of the information within the publication and reserves the right to change without notice.

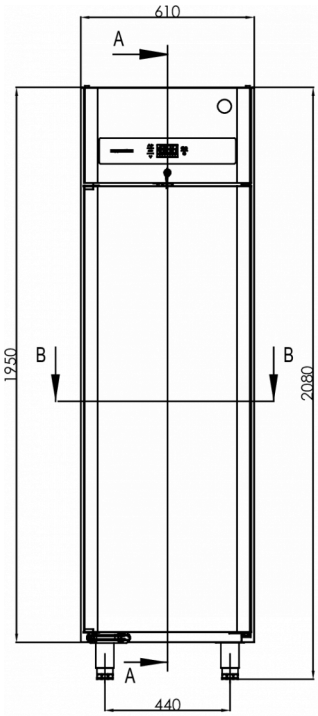

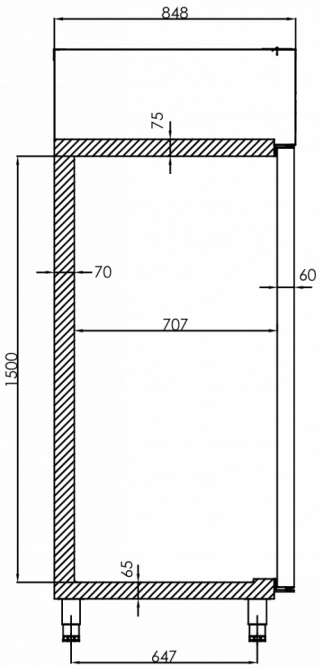

A-A

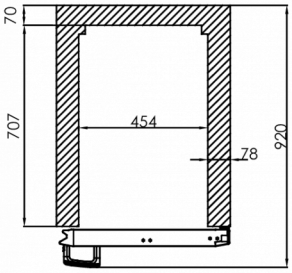

B-B

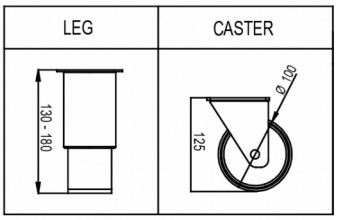

Hoshizaki Belgium info@hoshizaki.nl
Hoshizaki Danmark info@hoshizaki.dk
Hoshizaki Deutschland vertrieb@hoshizaki.de
Hoshizaki France info@hoshizaki.fr
Hoshizaki Iberia info@hoshizaki.es
Hoshizaki Italia commerciale@hoshizaki.it
Hoshizaki Middle East sales.ex@hoshizaki-europe.com

Hoshizaki Netherlands info@hoshizaki.nl
Hoshizaki Norge salg@hoshizaki.no
Hoshizaki Sverige orderSE@hoshizaki.dk
Hoshizaki UK uksales@hoshizaki.uk
Export countries sales.ex@hoshizaki-europe.com
Other countries sales.ex@hoshizaki-europe.com

www.hoshizaki-europe.com