Premier F 140 L

Zamrażarka dwudrzwiowa

SERIA PRODUKTU: PREMIER 140
NUMER ARTYKUŁU: 183141070
KRAJ POCHODZENIA: TURCJA







2/1 GN

Hoshizaki Advance F 140 L to dwudrzwiowa zamrażarka o głębokości 2/1 GN i pojemności użytkowej netto 1085 ltr. w klasie efektywności energetycznej C. Wysokość szafki wynosi 2080-2130 mm, a głębokość 848 mm. Nogi umożliwiają regulację w zakresie 130-180 mm (920 mm z pedałem do otwierania drzwi).

- Pojemność netto: 1085 l
- Kompatybilność z pojemnikami GN 2/1
- Klasa energetyczna C
- Wentylowane chłodzenie z równomiernym rozkładem temperatury
- Automatyczne odszranianie i odparowanie skroplin
- Klasa klimatyczna 5 (temperatura otoczenia do +40°C)
- Bezobsługowy skraplacz bez filtra
- Wnętrze i obudowa ze stali nierdzewnej AISI 304
- Oświetlenie LED
- Drzwi prawe, z możliwością zmiany kierunku otwierania
- Samozamykające się drzwi z zamkiem
- Demontowalne magnetyczne uszczelki
- Niski poziom hałasu
- Stopień ochrony IP21
- Pedał do otwierania drzwi

AKCESORIA W KOMPLECIE

4 komplety wsporników półek, 6 szarych półek (530 x 650 mm) + 2 dolne półki, Pedał do otwierania drzwi z zabezpieczeniem przed przeciążeniem

OPCJONALNE DODATKI

Zestaw nóg 130-180 mm
Zestaw kółek 125 mm (2 x łamane i 2 x niełamane)
Szara półka z osłoną tylną
Szara półka dolna z osłoną tylną
Nierdzewna półka z osłoną tylną
Nierdzewna półka dolna z osłoną tylną
Zestaw półek nierdzewnych (6 górne i 2 dolna) z osłoną tylną
Wspornik półki w kształcie litery U, lewa strona
Wspornik półki w kształcie litery U, prawa strona
Klucz główny

Zużycie energii	Klasa energooszczędności	Standardowa klasa energooszczędności	Indeks efektywności energetycznej (EEI)
3 384 kWh/rok	C	ISO 22041: 2019	49,62 EEI

OKRES GWARANCJI
6 lat na części zamienne i robociznę

OBUDOWA
Stal nierdzewna AISI 304

WNĘTRZE
Stal nierdzewna AISI 304

Rodzaj czynnika chłodniczego: R290 / Czynnik chłodniczy: 0,14 kg / Ekwiwalent CO2: 0,42 kg

CERTYFIKATY

ISO HOSHIZAKI • ISO 9001
ISO HOSHIZAKI • ISO 14001
CE

Hoshizaki Europe B.V.
Burgemeester Stramanweg 101
1101 AA Amsterdam
The Netherlands

T. +31 (0)20 691 8499
F. +31 (0)20 691 8768
sales.ex@hoshizaki-europe.com
www.hoshizaki-europe.com

Premier F 140 L

SPECYFIKACJA TECHNICZNA

Zakres temperatur	Rozmiar prusztu	Objętość, brutto	Objętość powierzchni netto	Zasilanie	Obciążenie przyłącza	Klasa klimatyczna	Poziom głośności	Wydajność (w -30°C)
-25/-5°C	2/1 GN głęboki	1 400 l	1 085 l	230V, 50Hz	920 W	5	56 dB(A)	608 W

SPECYFIKACJA WYSYŁKI

Szerokość (w opakowaniu)	Głębokość (w opakowaniu)	Wysokość (w opakowaniu)	Objętość (w opakowaniu)	Waga brutto	Szerokość	Głębokość	Wysokość	Wysokość z nogami (minimalna)	Wysokość łącznie z nogami (maksimum)	Waga netto
1 420 mm	880 mm	2 150 mm	2,687 m3	217 kg	1 380 mm	848 mm	1 950 mm	2 080 mm	2 130 mm	205 kg

Zastrzeżenie: Dołożono wszelkich starań, aby informacje zawarte w niniejszej specyfikacji były dokładne i aktualne w momencie publikacji. Firma Hoshizaki Europe B.V. nie ponosi odpowiedzialności za błędy typograficzne, pominięcia ani za niewłaściwą interpretację informacji zawartych w niniejszym dokumencie oraz zastrzega sobie prawo do wprowadzania zmian bez wcześniejszego powiadomienia.

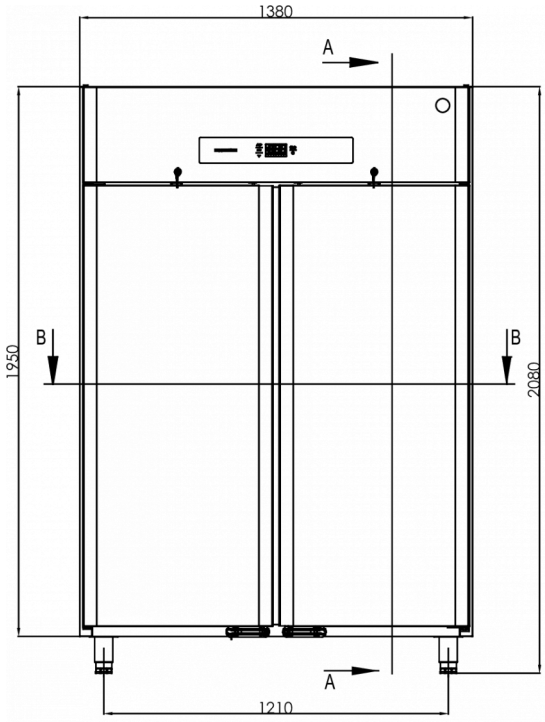

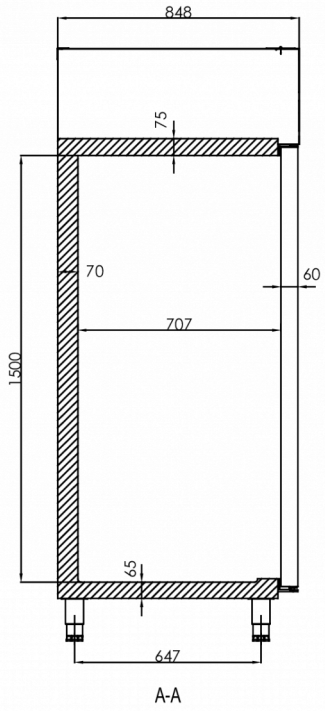

A-A

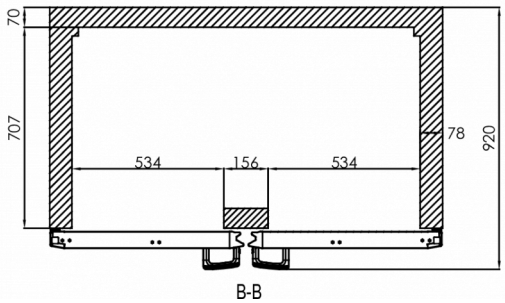

B-B

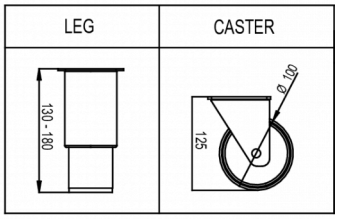

HOSHIZAKI

Hoshizaki Belgium info@hoshizaki.nl
Hoshizaki Danmark info@hoshizaki.dk
Hoshizaki Deutschland vertrieb@hoshizaki.de
Hoshizaki France info@hoshizaki.fr
Hoshizaki Iberia info@hoshizaki.es
Hoshizaki Italia commerciale@hoshizaki.it
Hoshizaki Middle East sales.ex@hoshizaki-europe.com

Hoshizaki Netherlands info@hoshizaki.nl
Hoshizaki Norge salg@hoshizaki.no
Hoshizaki Sverige order@hoshizaki.se
Hoshizaki UK uksales@hoshizaki.uk
Export countries sales.ex@hoshizaki-europe.com
Other countries sales.ex@hoshizaki-europe.com

www.hoshizaki-europe.com