Premier F 70 L DR

Zamrażarka

SERIA PRODUKTU: PREMIER 70
NUMER ARTYKUŁU: 183701010
KRAJ POCHODZENIA: TURCJA







2/1 GN

Hoshizaki Premier F 70 L DR to zamrażarka gastronomiczna 2/1 GN o pojemności netto 475 l i klasie energetycznej C. Wyposażona w wentylowany system chłodzenia z automatycznym odszranianiem, zapewnia równomierną temperaturę i optymalne warunki przechowywania. Solidna konstrukcja ze stali nierdzewnej AISI 304 gwarantuje trwałość i higienę użytkowania. Wysokość urządzenia: 2080-2130 mm, głębokość: 848 mm (920 mm z pedałem do otwierania drzwi).

- Pojemność netto: 475 l
- Kompatybilność z pojemnikami GN 2/1
- Klasa energetyczna C
- Wentylowane chłodzenie z równomiernym rozkładem temperatury
- Automatyczne odszranianie i odparowanie skroplin
- Klasa klimatyczna 5 (temperatura otoczenia do +40°C)
- Bezobsługowy skraplacz bez filtra
- Wnętrze i obudowa ze stali nierdzewnej AISI 304
- Oświetlenie LED
- Drzwi prawe, z możliwością zmiany kierunku otwierania
- Samozamykające się drzwi z zamkiem
- Demontowalne magnetyczne uszczelki
- Niski poziom hałasu
- Stopień ochrony IP21
- Pedał do otwierania drzwi

AKCESORIA W KOMPLECIE

3 szare półki (530 x 650 mm) + 1 dolna półka, Pedał do otwierania drzwi z zabezpieczeniem przed przeciążeniem

OPCJONALNE DODATKI

Zestaw nóg 130-180 mm
Zestaw kółek 125 mm (2 x łamane i 2 x niełamane)
Szara półka z osłoną tylną
Szara półka dolna z osłoną tylną
Nierdzewna półka z osłoną tylną
Nierdzewna półka dolna z osłoną tylną
Zestaw półek nierdzewnych (3 górne i 1 dolna) z osłoną tylną
Klucz główny

OKRES GWARANCJI	OBUDOWA
6 lat na części zamienne i robociznę	**Stal nierdzewna AISI 304**

WNĘTRZE
Stal nierdzewna AISI 304

Rodzaj czynnika chłodniczego: R290 / Czynnik chłodniczy: 0,115 kg / Ekwiwalent CO2: 0,345 kg

CERTYFIKATY

Zużycie energii	Klasa energooszczędności	Standardowa klasa energooszczędności	Indeks efektywności energetycznej (EEI)
1 771 kWh/rok	C	ISO 22041: 2019	46,45 EEI

Hoshizaki Europe B.V.
Burgemeester Stramanweg 101
1101 AA Amsterdam
The Netherlands

T. +31 (0)20 691 8499
F. +31 (0)20 691 8768
sales.ex@hoshizaki-europe.com
www.hoshizaki-europe.com

Premier F 70 L DR

SPECYFIKACJA TECHNICZNA

Zakres temperatur	Rozmiar prusztu	Objętość, brutto	Objętość powierzchni netto	Zasilanie	Obciążenie przyłącza	Klasa klimatyczna	Poziom głośności	Wydajność (w -30°C)
-25/-5°C	2/1 GN głęboki	700 l	475 l	230V, 50Hz	460 W	5	52 dB(A)	376 W

SPECYFIKACJA WYSYŁKI

Szerokość (w opakowaniu)	Głębokość (w opakowaniu)	Wysokość (w opakowaniu)	Objętość (w opakowaniu)	Waga brutto	Szerokość	Głębokość	Wysokość	Wysokość z nogami (minimalna)	Wysokość łącznie z nogami (maksimum)	Waga netto
750 mm	880 mm	2 150 mm	1,419 m3	135 kg	690 mm	848 mm	1 950 mm	2 080 mm	2 130 mm	125 kg

Zastrzeżenie: Dołożono wszelkich starań, aby informacje zawarte w niniejszej specyfikacji były dokładne i aktualne w momencie publikacji. Firma Hoshizaki Europe B.V. nie ponosi odpowiedzialności za błędy typograficzne, pominięcia ani za niewłaściwą interpretację informacji zawartych w niniejszym dokumencie oraz zastrzega sobie prawo do wprowadzania zmian bez wcześniejszego powiadomienia.

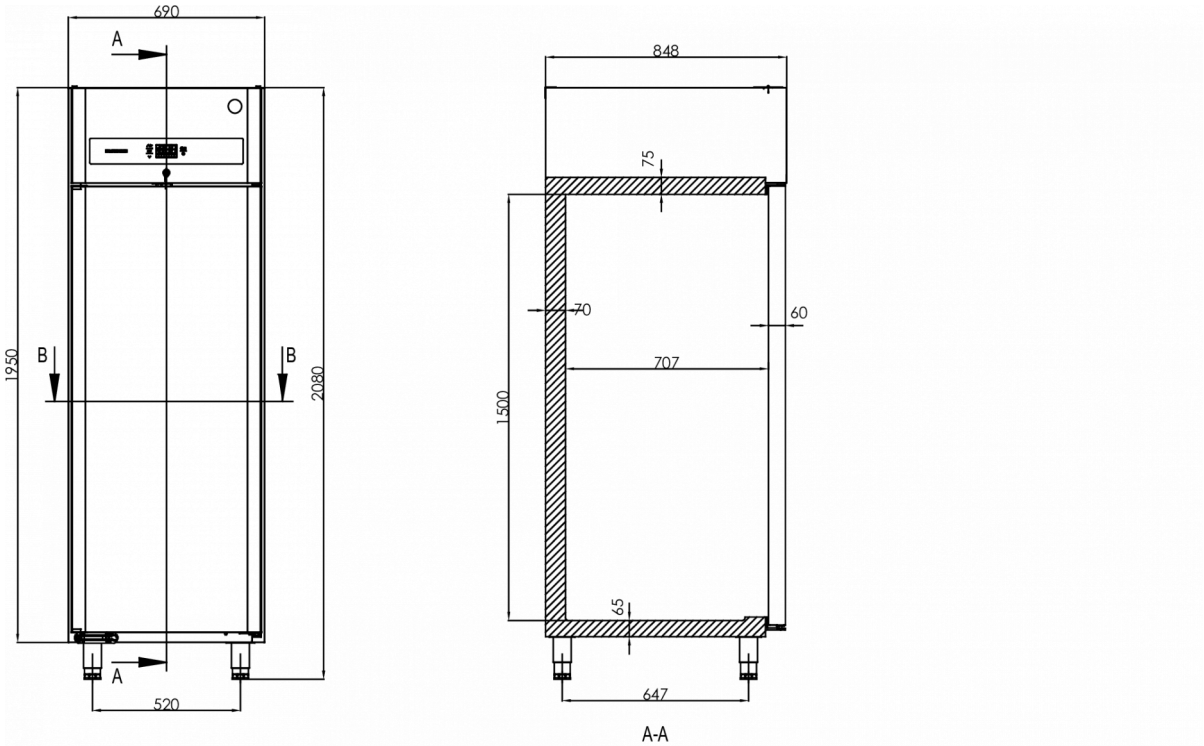

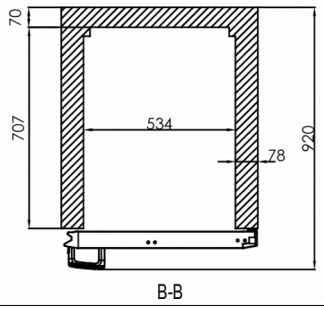

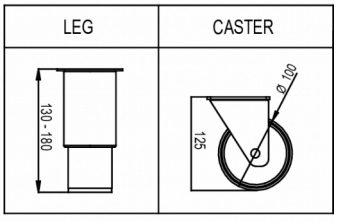

HOSHIZAKI

Hoshizaki Belgium	info@hoshizaki.nl
Hoshizaki Danmark	info@hoshizaki.dk
Hoshizaki Deutschland	vertrieb@hoshizaki.de
Hoshizaki France	info@hoshizaki.fr
Hoshizaki Iberia	info@hoshizaki.es
Hoshizaki Italia	commerciale@hoshizaki.it
Hoshizaki Middle East	sales.ex@hoshizaki-europe.com
Hoshizaki Netherlands	info@hoshizaki.nl
Hoshizaki Norge	salg@hoshizaki.no
Hoshizaki Sverige	order@hoshizaki.se
Hoshizaki UK	uksales@hoshizaki.uk
Export countries	sales.ex@hoshizaki-europe.com
Other countries	sales.ex@hoshizaki-europe.com

www.hoshizaki-europe.com