FM-1200ALKE-R452N-SB

Nugget (Kross-is), modulär

Produktionskapacitet (kg/24t) - OT 10°C, VT 10°C: 1 060

PRODUKTSERIE: FLING OCH KROSS ISMASKINER
ARTIKELNUMMER: F073-C207
URSPRUNGSLAND: STORBRITANNIEN



Hoshizaki FM-1200ALKE-R452N byggbar kross-is ismaskin, producerar upp till 1060 kg kross-is per 24 timmar. Modellen passar våra ismagasin.

Denna modell är utan kompressor och kondensor och förberedd för extern anslutning.

- FM-modellen kan göras om till antingen en krossis eller en flingismaskin (måste utföras av en servicetekniker)
- CleanCycle6-systemet rengör för att förhindra bildning av föroreningar (mineraler) var 6:e timme
- Vattenförbrukningen är lika med mängden is som produceras
- Isproduktion med automatisk spolcykel
- En sluten vattenkrets skyddar mot förorening av vattnet
- Elektronisk styrning
- Ett drifttidsbaserat system för förebyggande underhåll varnar när det är dags att byta ut delar
- Innerskruven är gjord av dubbelhärdat rostfritt stål
- Bussningar av kolgrafit gör att maskinen kan arbeta utan fett
- Luftfiltret är lätt att rengöra

IS TYP: Krossis





GARANTI PERIOD	UTSIDA
2 år	**Rostfritt stål AISI 441, galvaniserat stål (baksida)**

Kylmediumskompatibilitet: R452A

ANVÄNDARVILLKOR

Omgivningstemperatur (minimum): 5 °C, Omgivningstemperatur (maximum): 40 °C, Vattenförsörjningstryck (minimum): 0.05MPa (0.5bar), Vattenförsörjningstryck (maximalt): 0.8MPa (8bar), Vattentillförseltemperatur (minimum): 5 °C, Vattentemperatur för försörjning (maximalt): 35 °C

INKLUDERAD

Installationssats

TILLBEHÖR

4HC-H vattenfilteranordning

MOTSVARANDE VATTENFILTER

4HC-H Trippel, 4HC-H utbytespatron

MOTSVARANDE MAGASIN

B-210SB, B-340SB

MOTSVARANDE TOPPKIT

TK-18D för B-340SB, TK-30 för B-210SB (valfritt, ej obligatoriskt), TK-48 för B-340SB (valfritt, ej obligatoriskt)

CERTIFIERINGAR

Hoshizaki Sverige
Box 5157
200 71 Malmö
Sverige

T. +46 108 84 87 47
order@hoshizaki.se
www.hoshizaki.se

FM-1200ALKE-R452N-SB

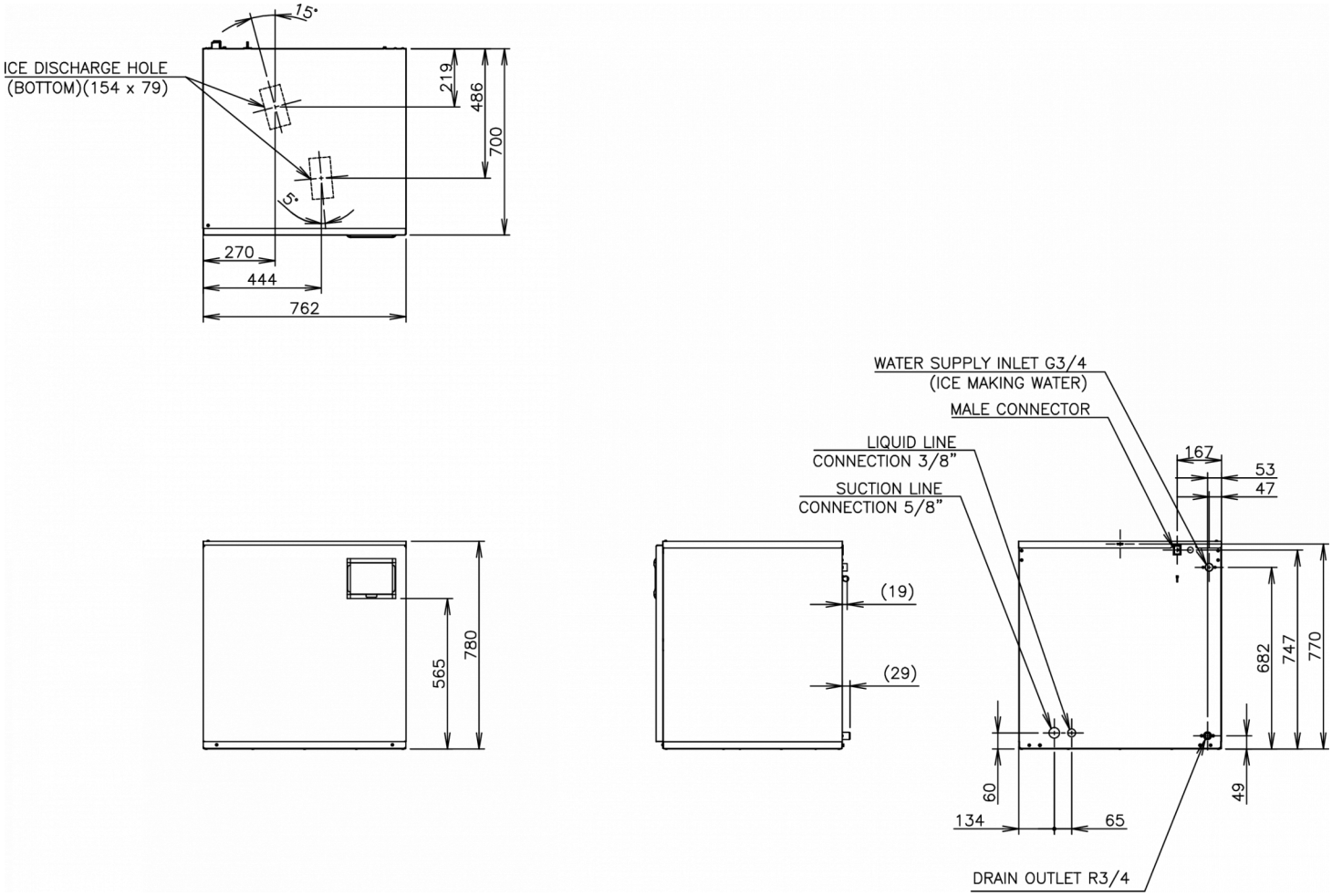

TEKNISKA SPECIFIKATIONER

Kylsystem	Elektrisk anslutning	Elförbrukning	Produktionskapacitet (kg/24t) - OT 10°C, VT 10°C	Produktionskapacitet (kg/24t) - OT 21°C, VT 15°C	Produktionskapacitet (kg/24t) - OT 32°C, VT 21°C	Vattenkonsumtion (m3/24h) - OT 10°C, VT 10°C
Extern kompressor	220-240V/1N/50Hz	0,515 kW	1 060	920	800	1,07

FRAKTSPECIFIKATIONER

Bredd (packad)	Djup (packad)	Höjd (packad)	Volym (förpackad)	Bruttovikt	Bredd	Djup	Höjd	Nettovikt
873 mm	820 mm	947 mm	0,678 m3	108 kg	762 mm	700 mm	780 mm	98 kg

Ansvarsfriskrivning: Alla ansträngningar har gjorts för att säkerställa att informationen i detta specifikationsblad är korrekt vid tidpunkten för publicering. Hoshizaki Europe BV tar inget ansvar eller förpliktelser för typografiska fel eller utelämnanden eller för någon felaktig tolkning av informationen i publikationen och förbehåller sig rätten att ändra utan föregående meddelande.

Vänligen observera: Denna typ av iskubmaskin är specialbeställning. Tänk på längre leveranstider.

HOSHIZAKI

Hoshizaki Belgium	info@hoshizaki.nl
Hoshizaki Danmark	info@hoshizaki.dk
Hoshizaki Deutschland	vertrieb@hoshizaki.de
Hoshizaki France	info@hoshizaki.fr
Hoshizaki Iberia	info@hoshizaki.es
Hoshizaki Italia	commerciale@hoshizaki.it
Hoshizaki Middle East	sales.ex@hoshizaki-europe.com

Hoshizaki Netherlands	info@hoshizaki.nl
Hoshizaki Norge	salg@hoshizaki.no
Hoshizaki Sverige	order@hoshizaki.se
Hoshizaki UK	uksales@hoshizaki.uk
Exportländer	sales.ex@hoshizaki-europe.com
Andra länder	sales.ex@hoshizaki-europe.com

www.hoshizaki.se